КОЛІН / КОЛИН / COLIN Шафа-купе / Шкаф-купе / Sliding-door wardrobe 153/64

A	B	C		D
1	F24 101	2181	600	1/4
2	F24 102	2181	571	1/4
3	F24 103	2082	555	1/4
4	F24 401	1500	66	1/4
5	F24 402	1500	66	1/4
6	F24 407	654	160	1/4
7	F24 408	830	160	1/4
8	F24 901	2109	425	1/4
9	F24 902	2109	335	1/4
10	LH 2081	2081		1/4

A	B	C		D
11	F24 301	1500	571	2/4
12	F24 302	1500	555	2/4
13	F24 303	654	555	2/4
14	F24 304	830	555	2/4
15	DR 649	649		2/4
16	DR 825	1125		2/4

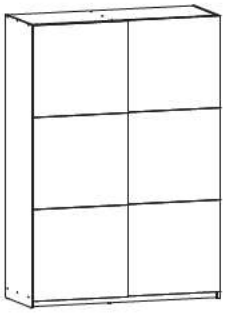

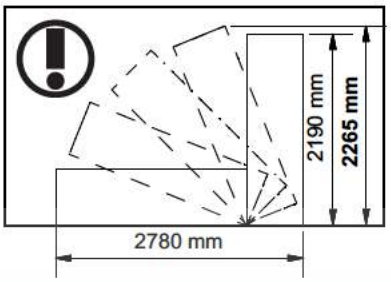

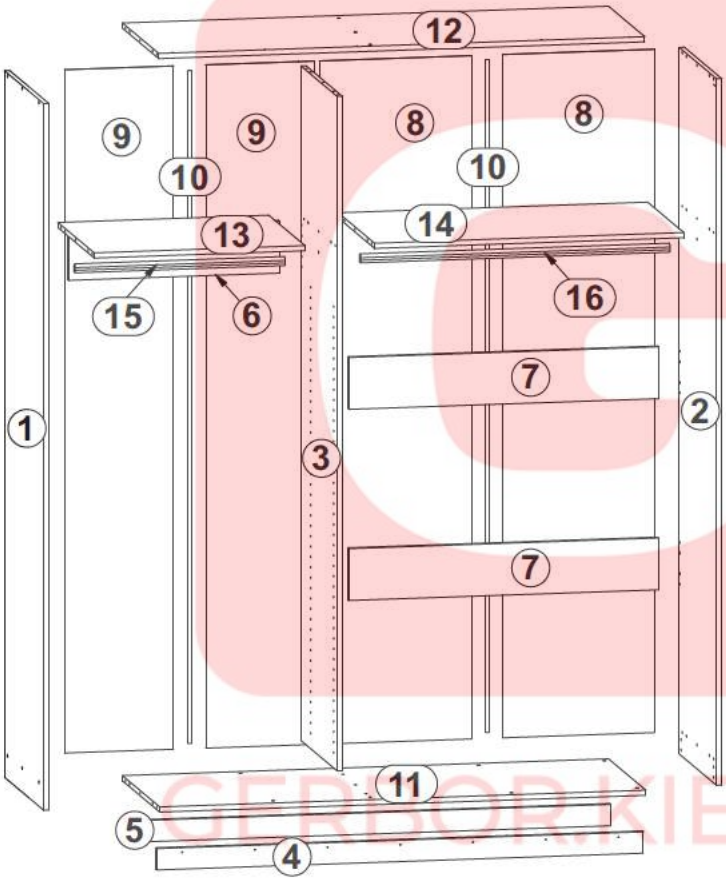

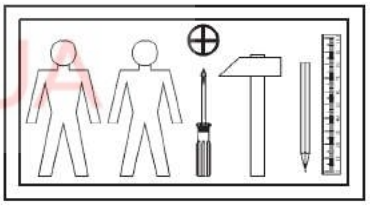

GERBORKIEV.UA

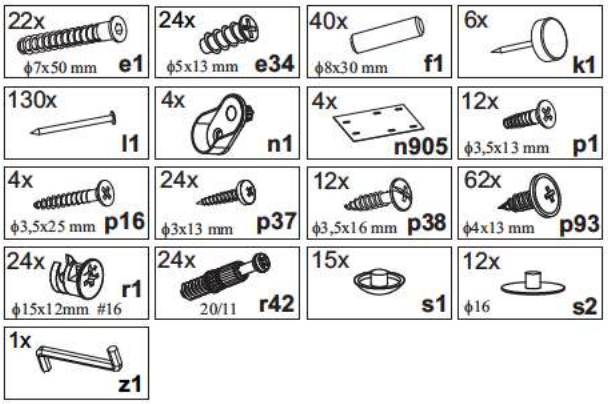

3/4

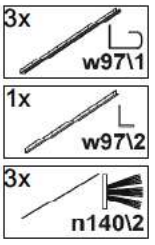

4/4

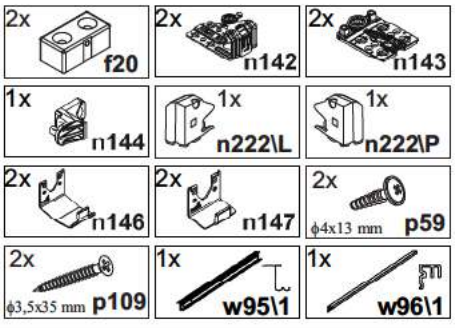

1 §2

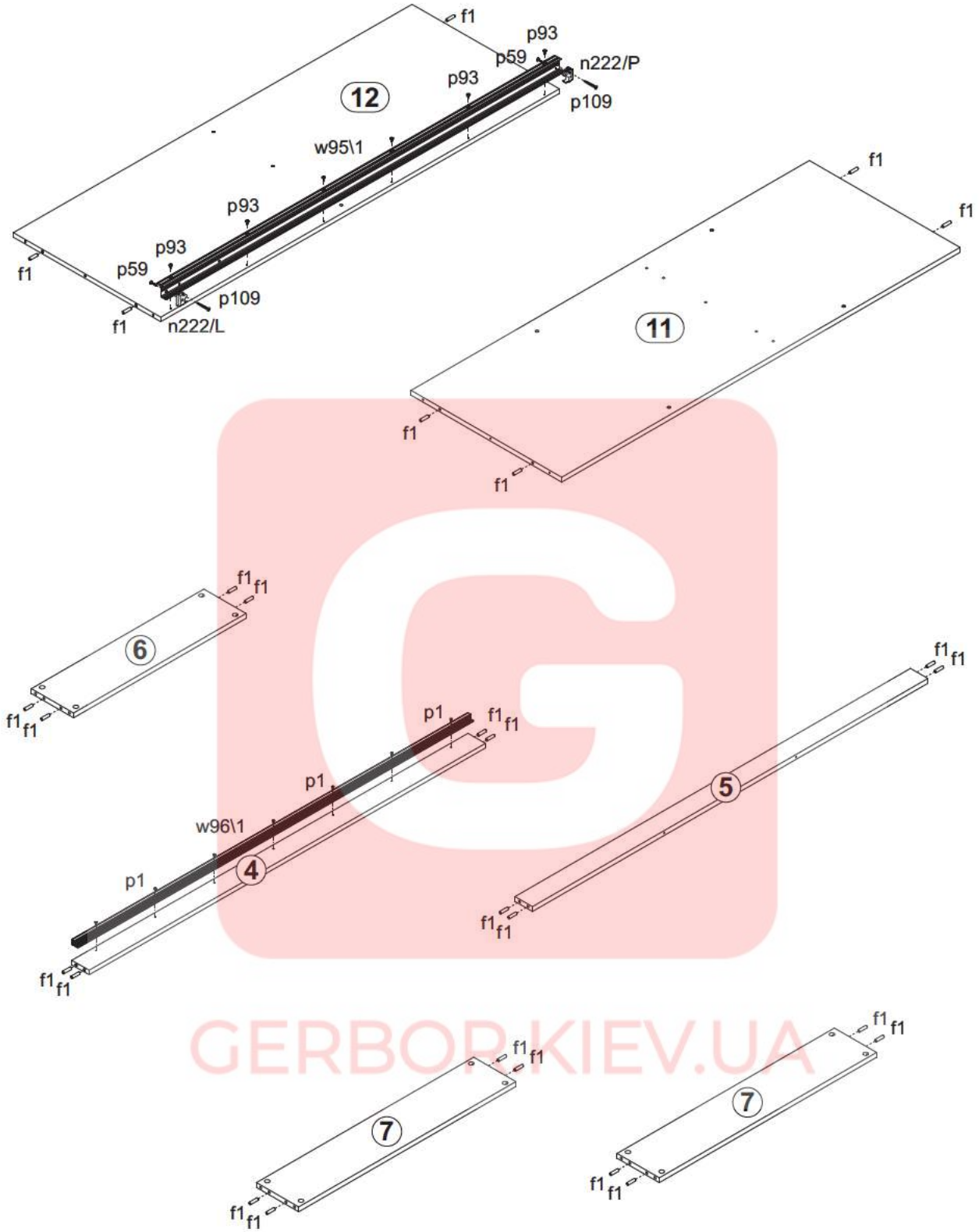

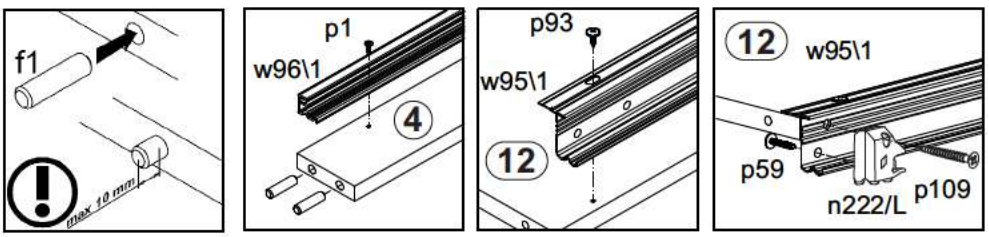

GERBOR.KIEV.UA

2 §2

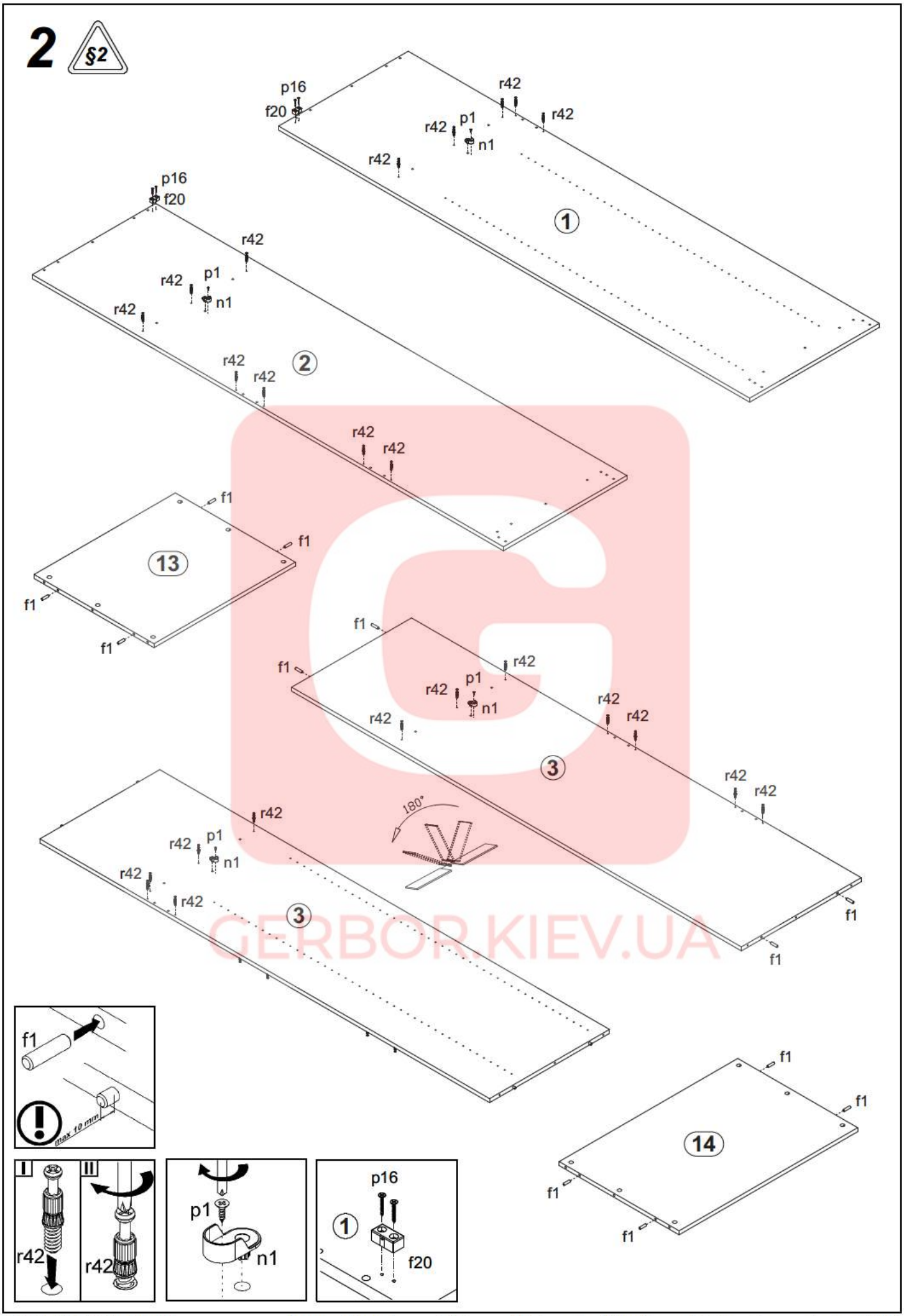

GERBOR.KIEV.UA

3

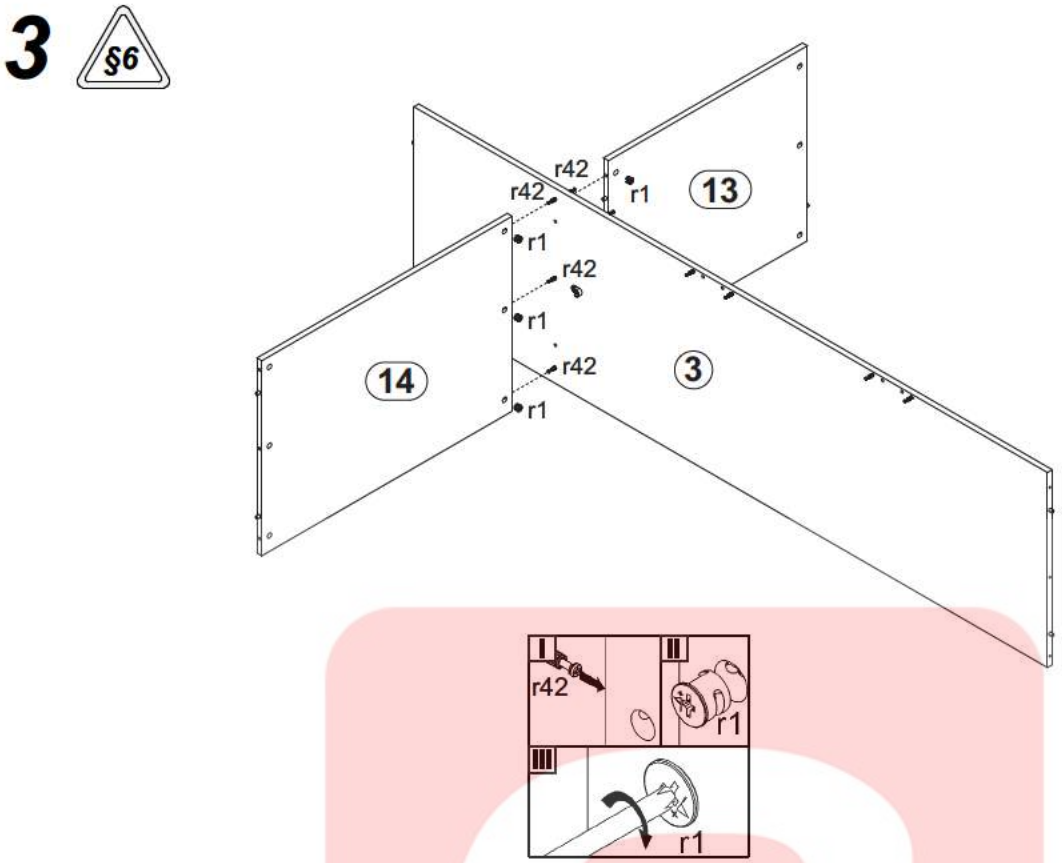

4

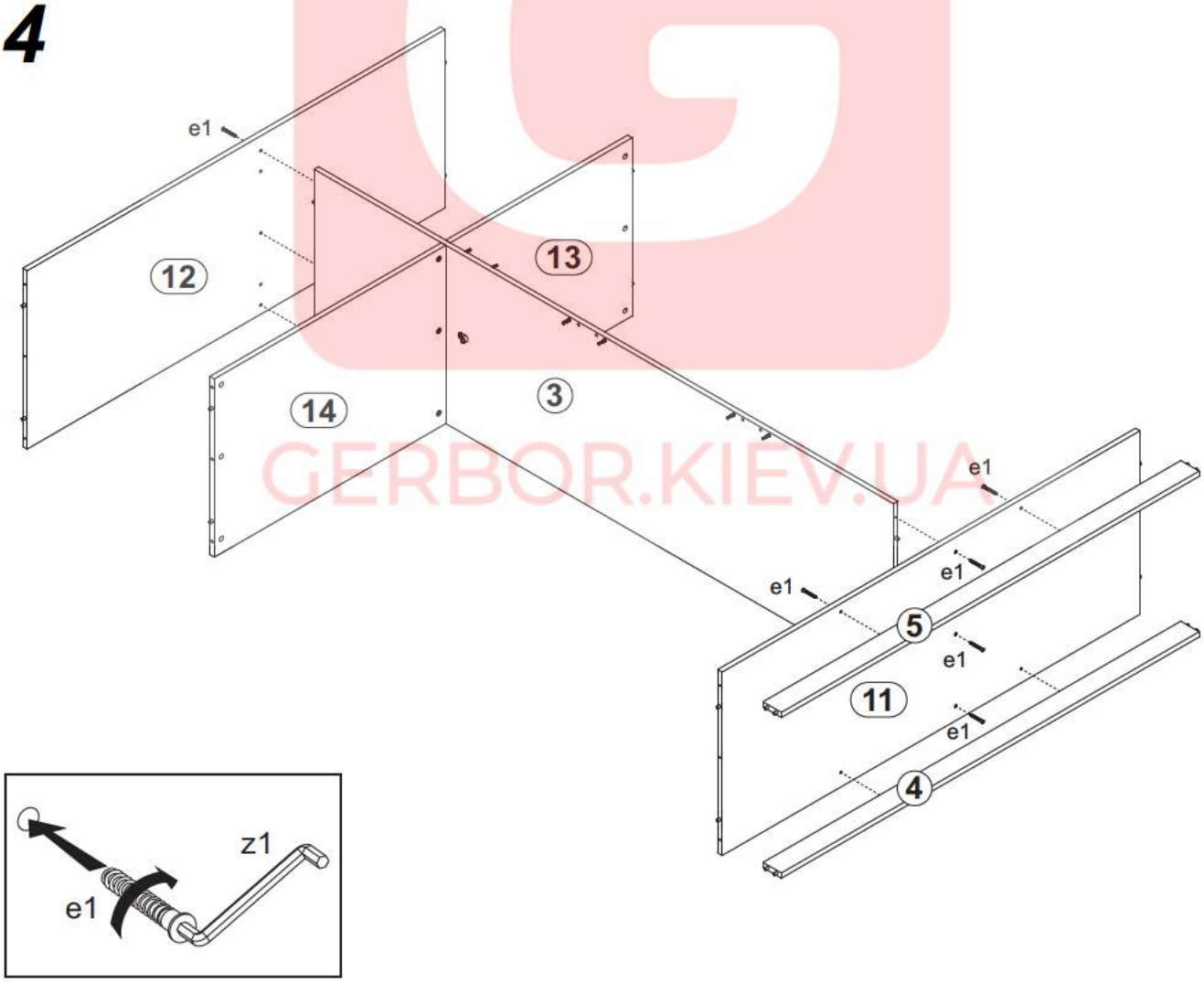

GERBOR.KIEV.UA

5

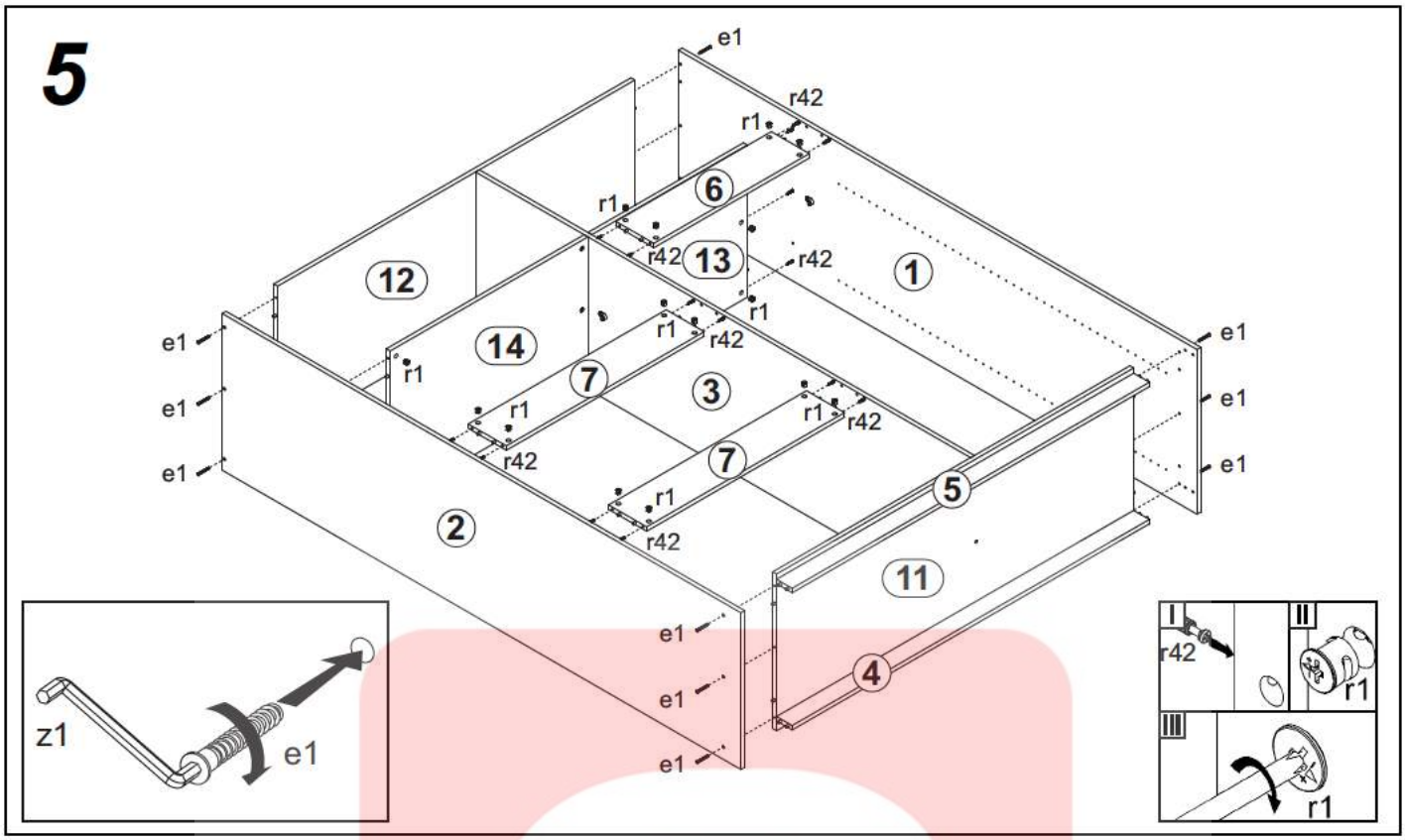

6

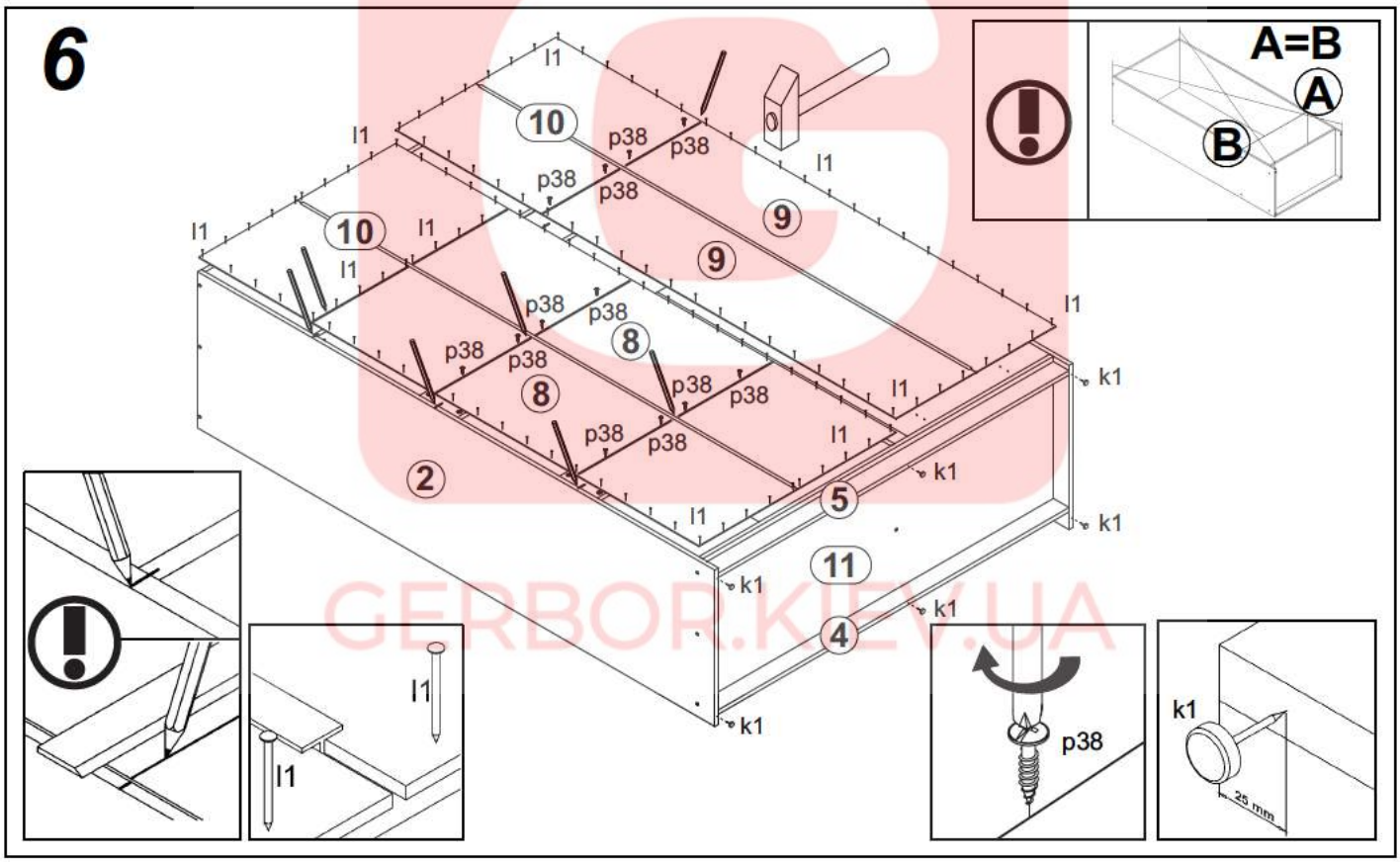

7

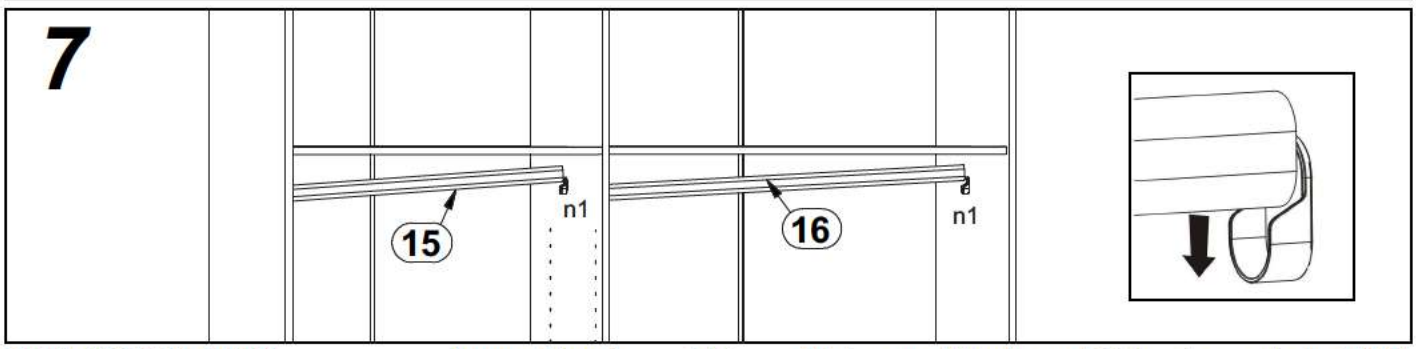

GERBOR.KIEV.UA

Фасад / Front
S-153

A	B	C		D
1	F24 001	775	710	1/1

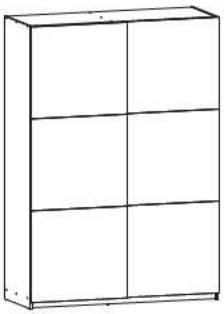

Фасад-дзеркало / Фасад-зеркало / Front-mirror
S-153

A	B	C		D
2	F24 002	775	710	1/1

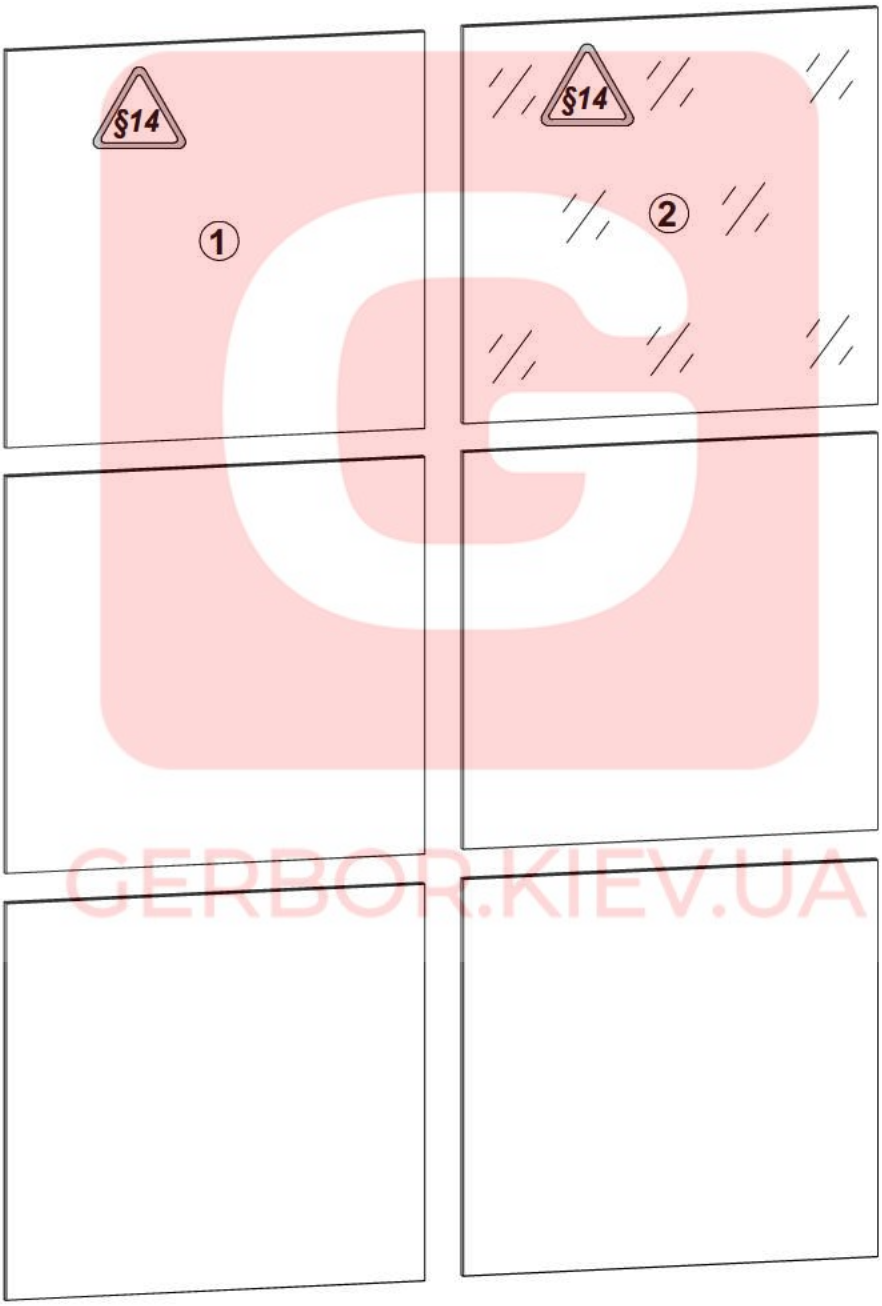

GERBOR.KIEV.UA

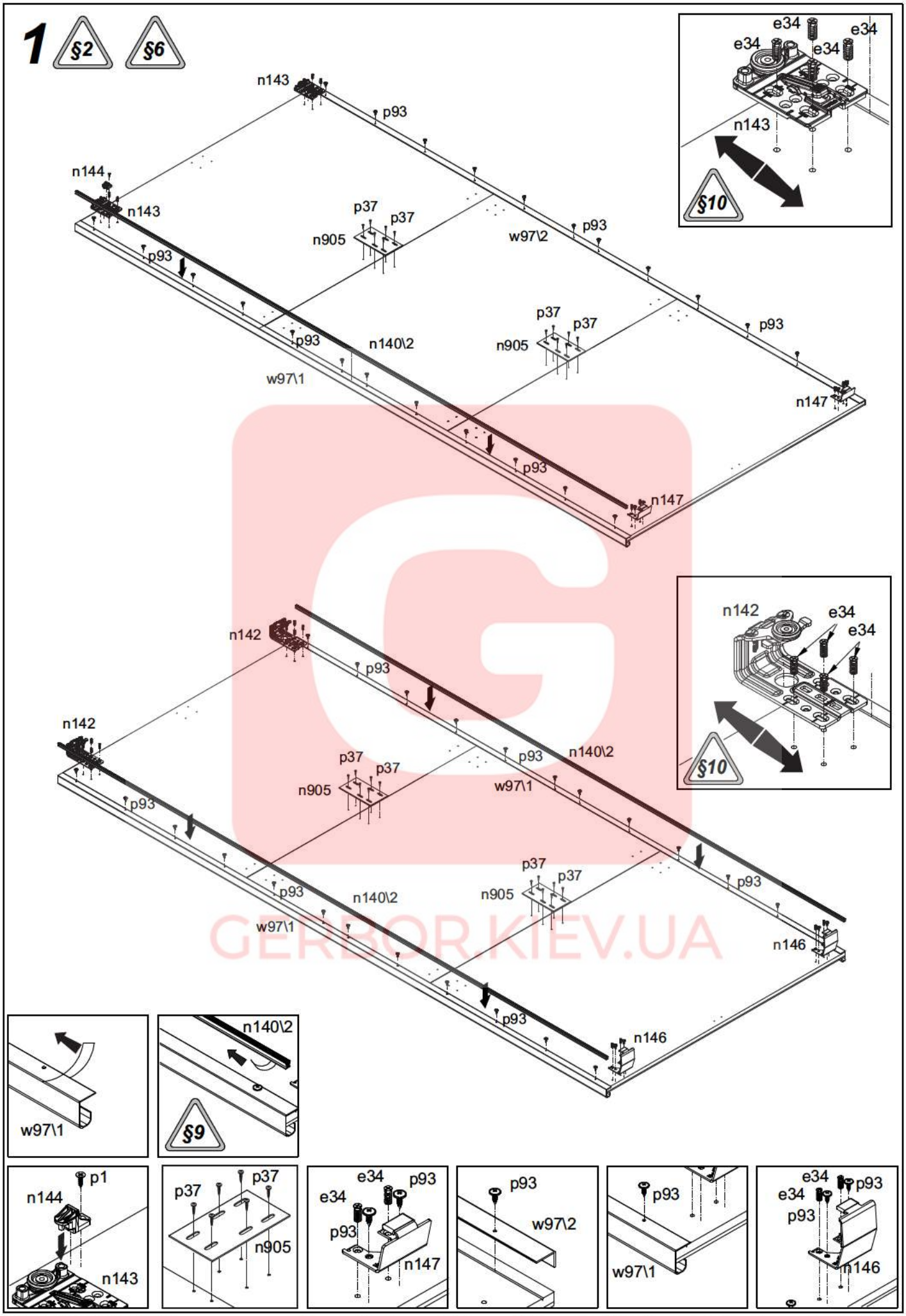

GERBOR.KIEV.UA

2

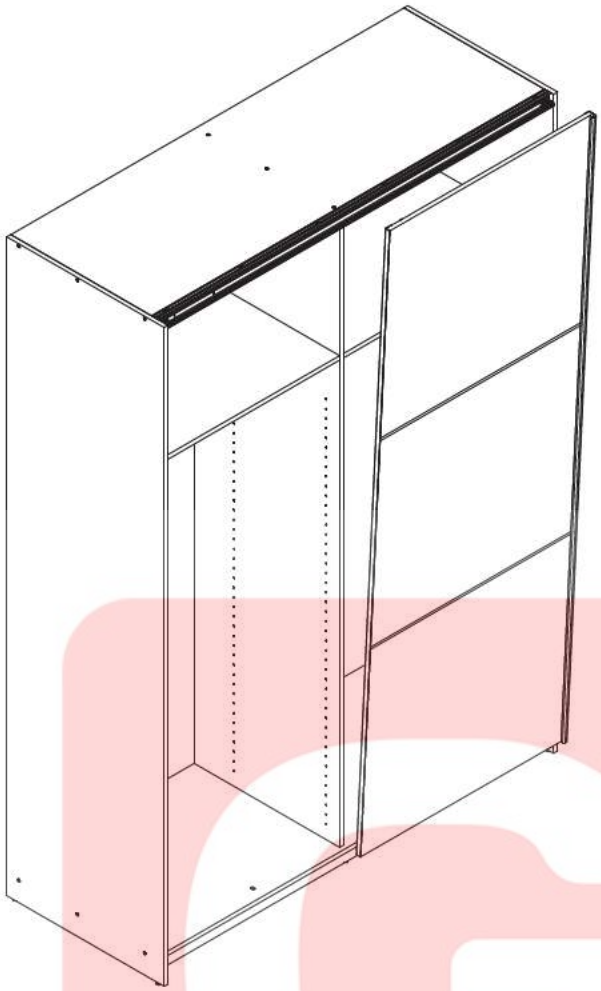

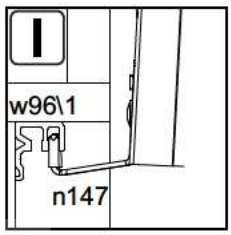

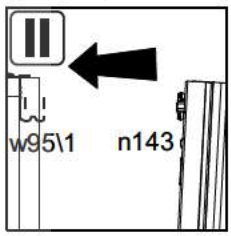

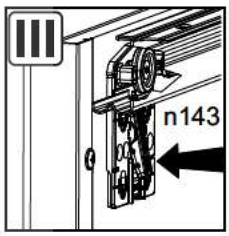

3

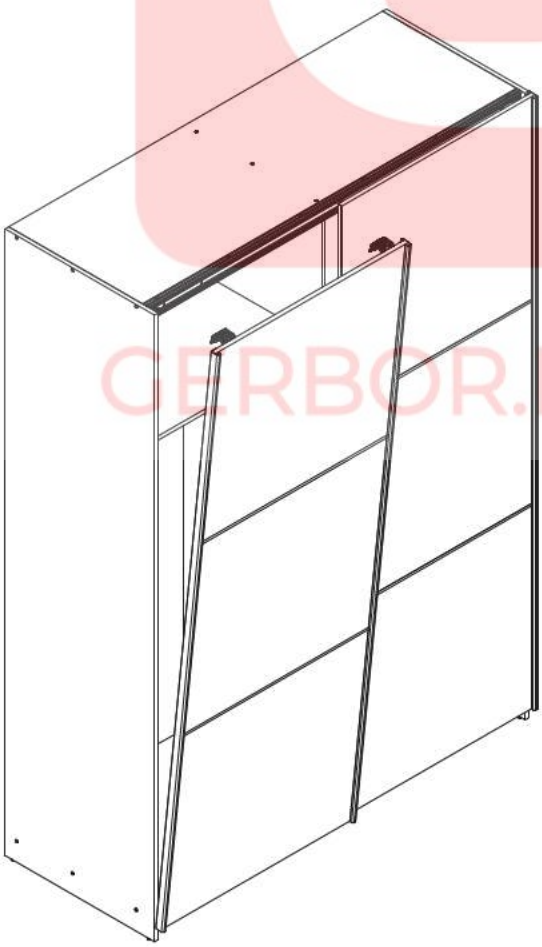

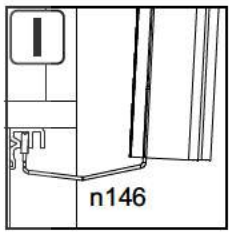

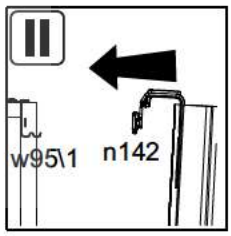

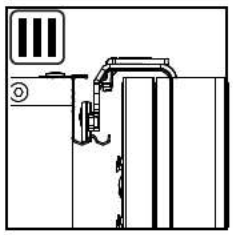

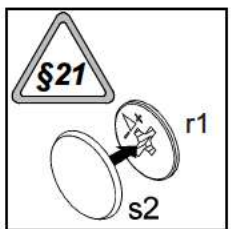

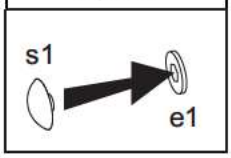

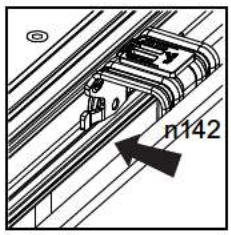

GERBOR.KIEV.UA

шафа-купе **КОЛІН / КОЛИН** шкаф-купе

Полиці / Полки **POL**
153/64; 183/64; 220/64

A	B	C		D
1	F24-312	654	555	1/1
2	F24-305	654	555	1/1

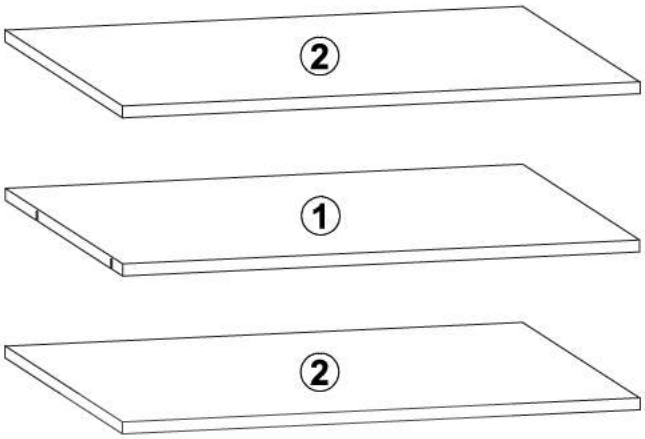

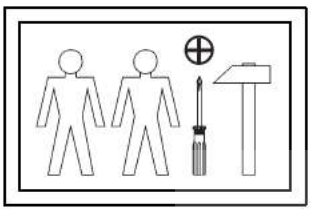

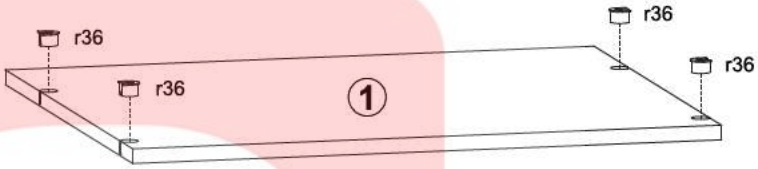

1

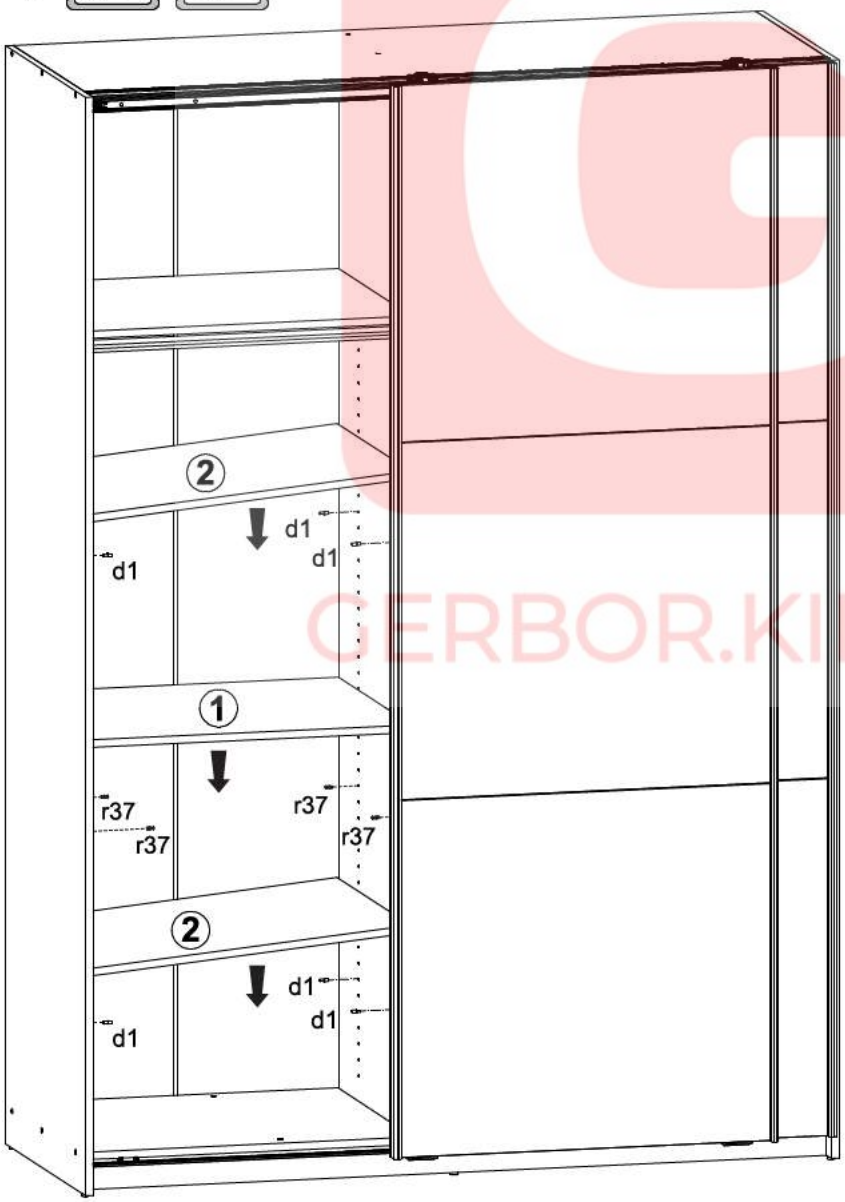

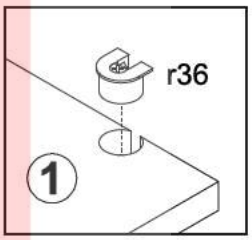

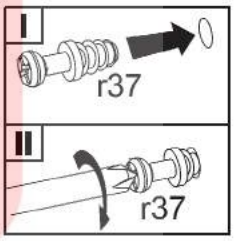

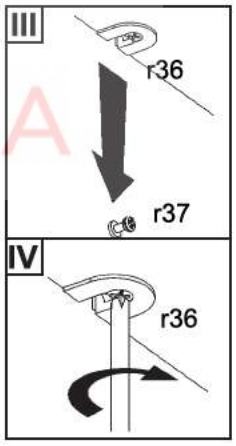

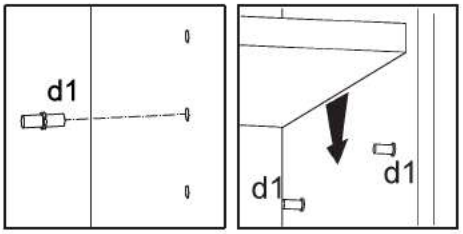

CERBOR.KIEV.UA

шафа-купе **КОЛІН / КОЛИН** шкаф-купе

Шухляди / Ящики **SZUF**
153/64; 183/64; 220/64

A	B	C		D
1	F24 011	650	195	1/1
2	F24 312	654	555	1/1
3	F24 908	499	612	1/1
4	F24 551	500	120	1/1
5	F24 552	500	120	1/1
6	F24 553	597	120	1/1

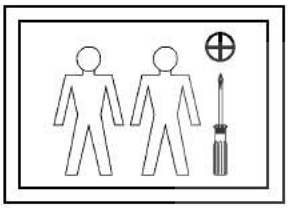

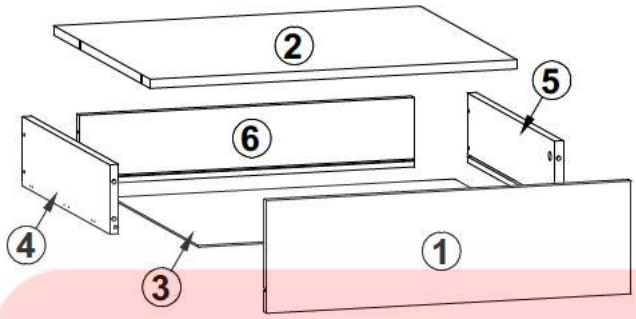

1

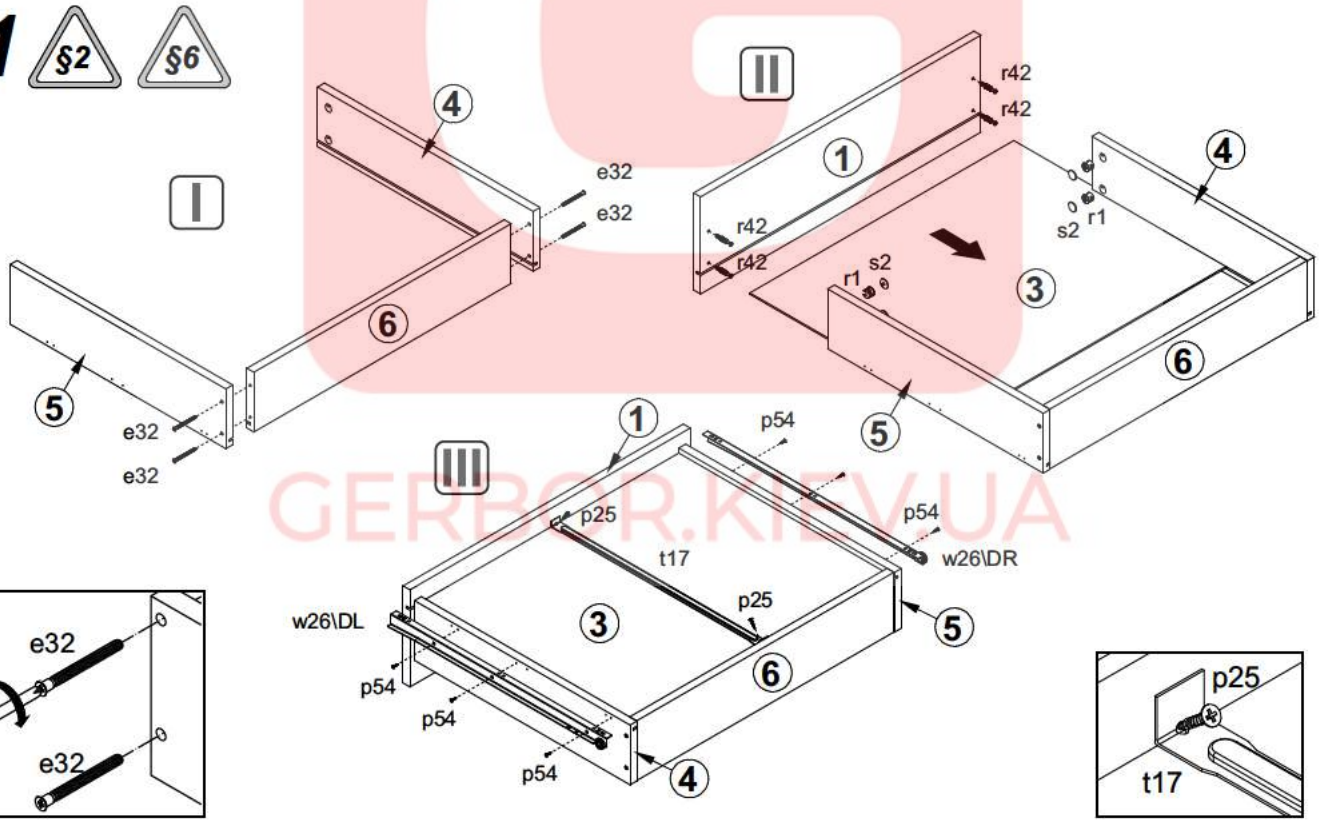

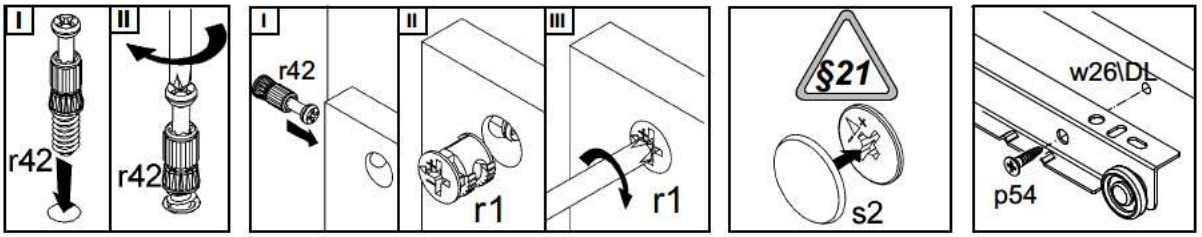

GERBOR.KIEV.UA

2

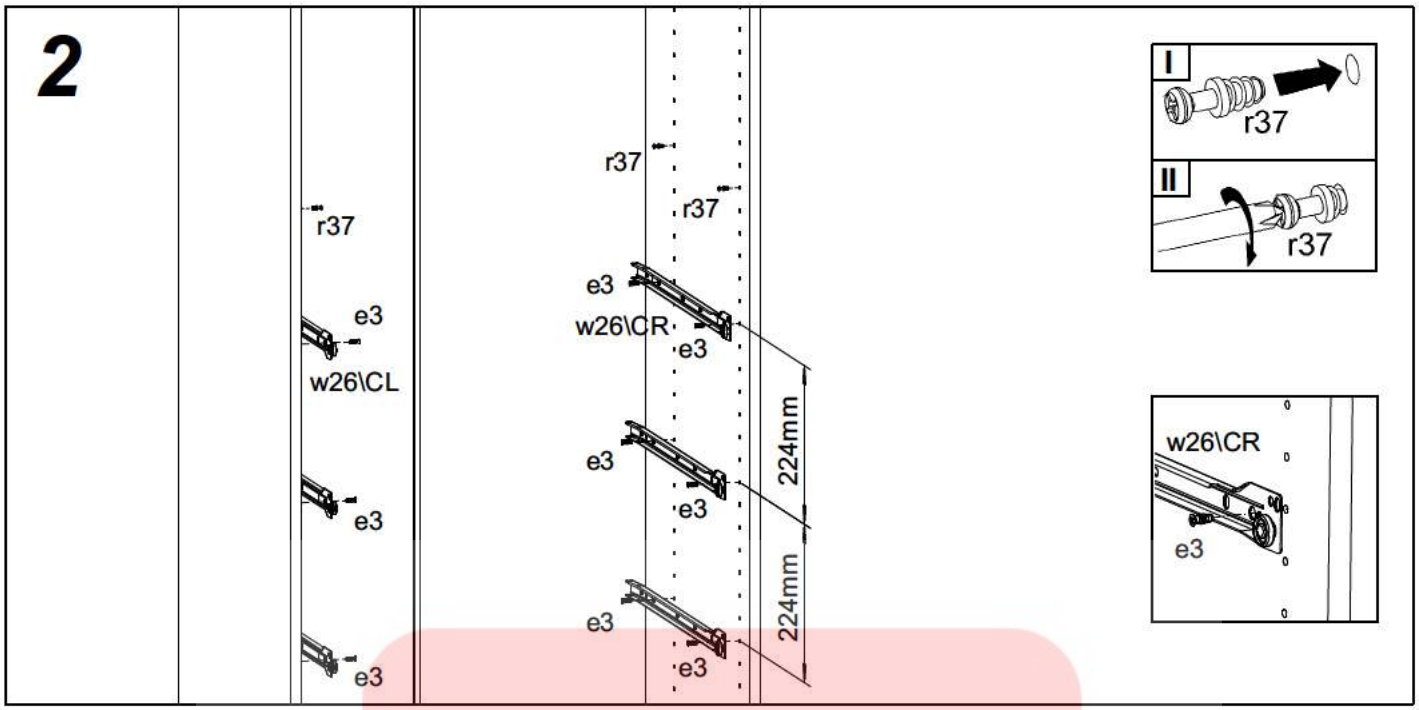

3

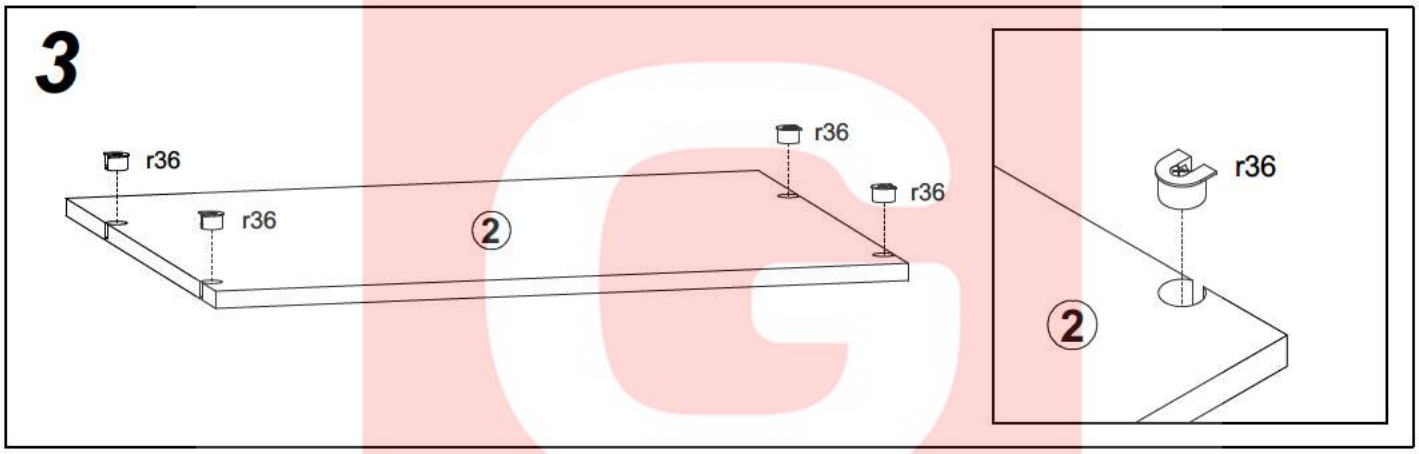

4

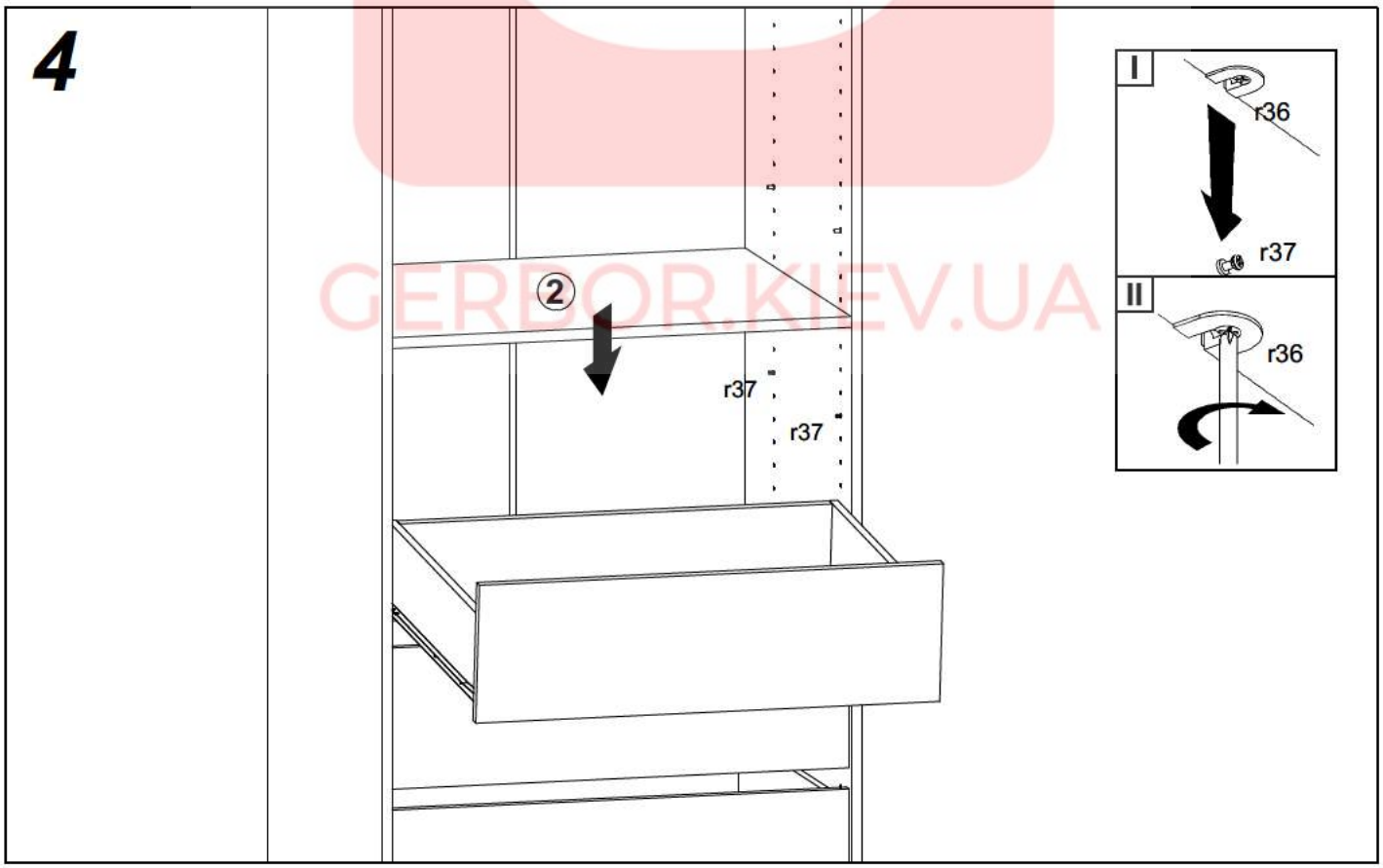

GERBOR.KIEV.UA