Кабі / Каби / Kabi Пенал відкритий / Пенал открытый / Shelf unit REG 2D/220

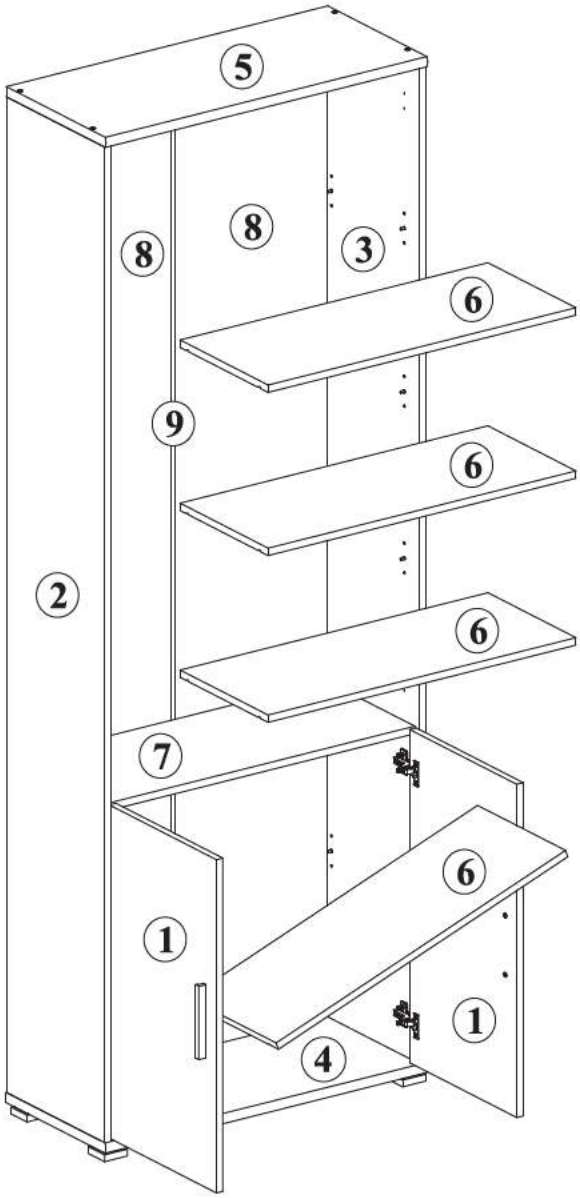

§1

A	B	C	D
1	S171-001	719x376	1/2
2	S171-121-01	2148x346	1/2
3	S171-122-01	2148x346	1/2
4	S171-202	791x350	2/2
5	S171-203	791x350	2/2
6	S171-302-01	758x307	2/2
7	S171-304-01	758x307	2/2
8	S171-901	2162x385	1/2
9	LH-2147	2147x14	1/2

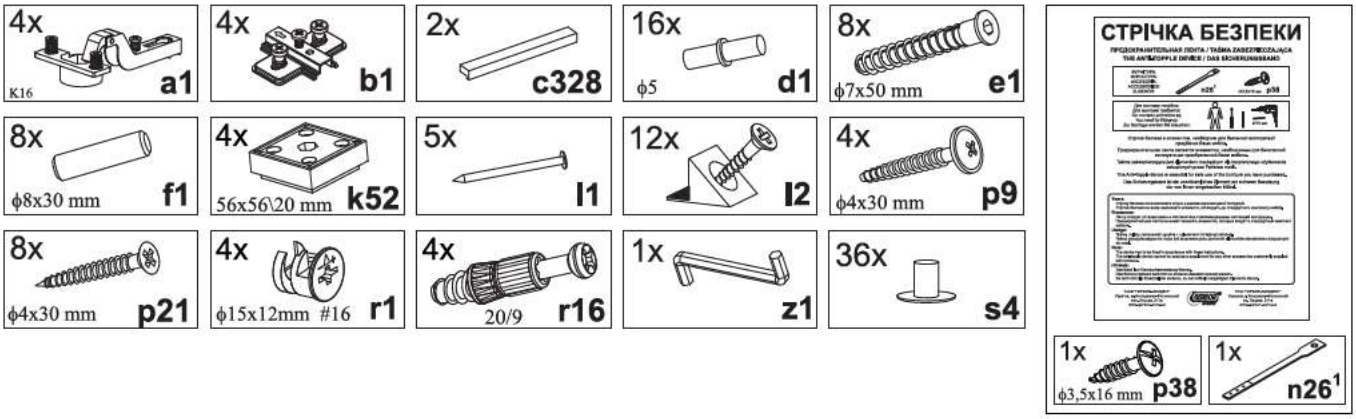

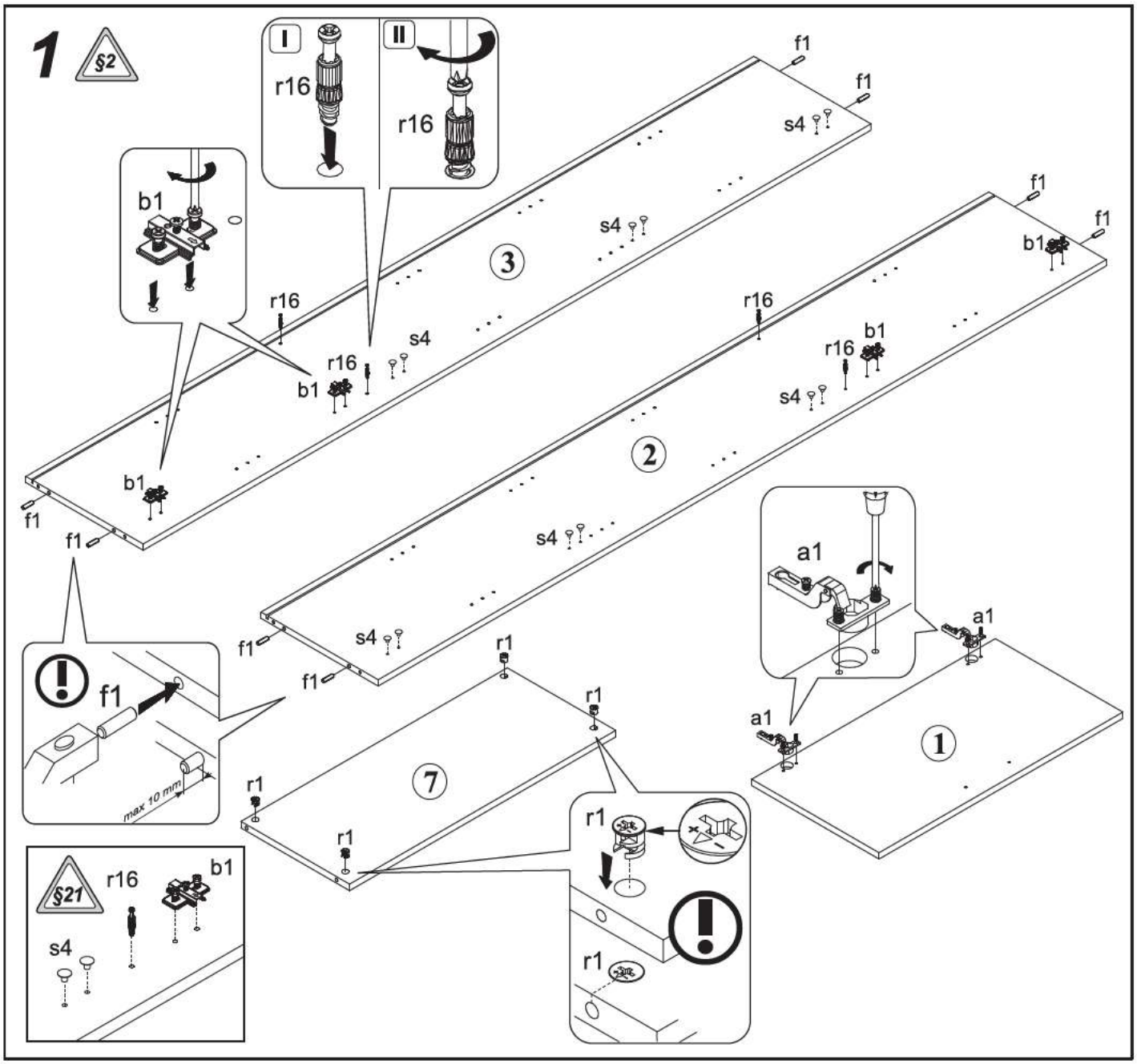
1
§2
I
II
r16
r16
b1
f1
f1
s4
s4
3
r16
r16
s4
b1
r16
b1
r16
b1
s4
2
b1
f1
f1
s4
f1
f1
s4
f1
max 10 mm
a1
a1
a1
1
r1
r1
7
r1
r1
r1
r1
§21
r16
b1
s4

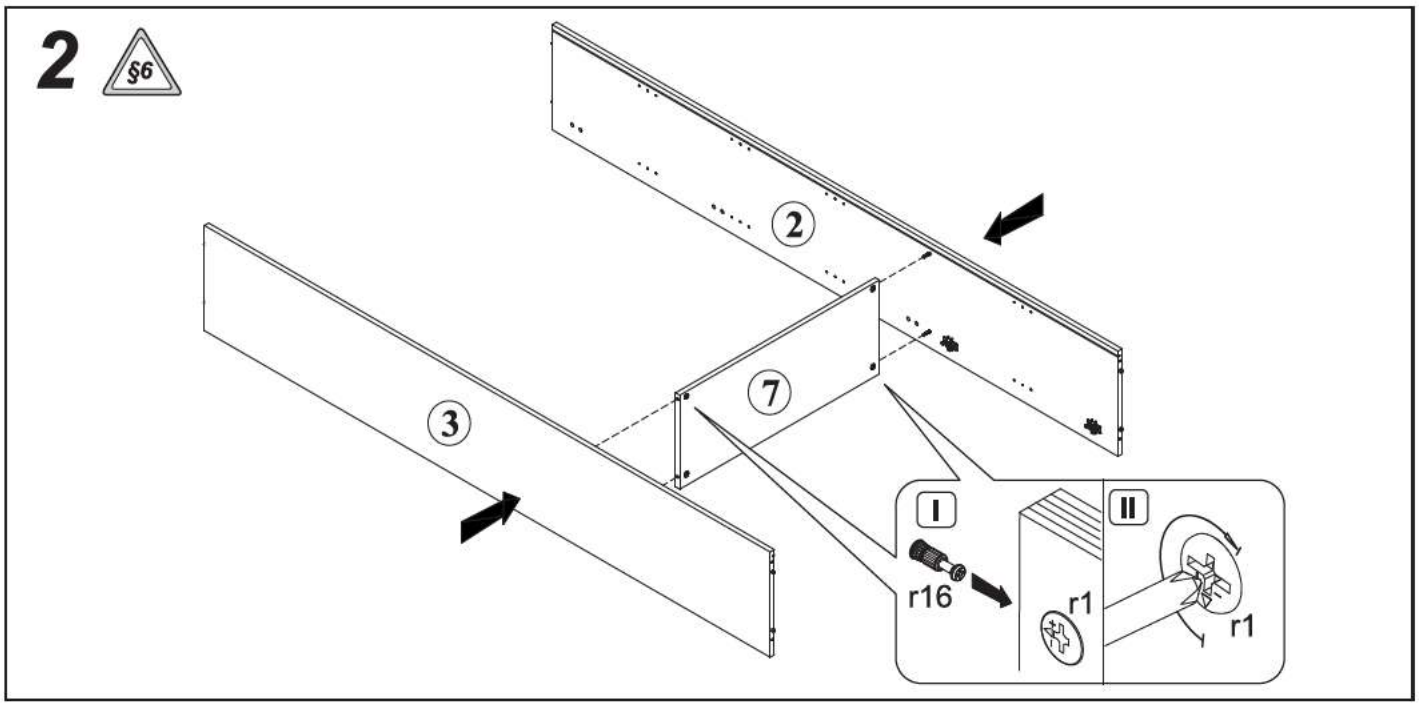
2
§6
2
7
3
I
II
r16
r1
r1

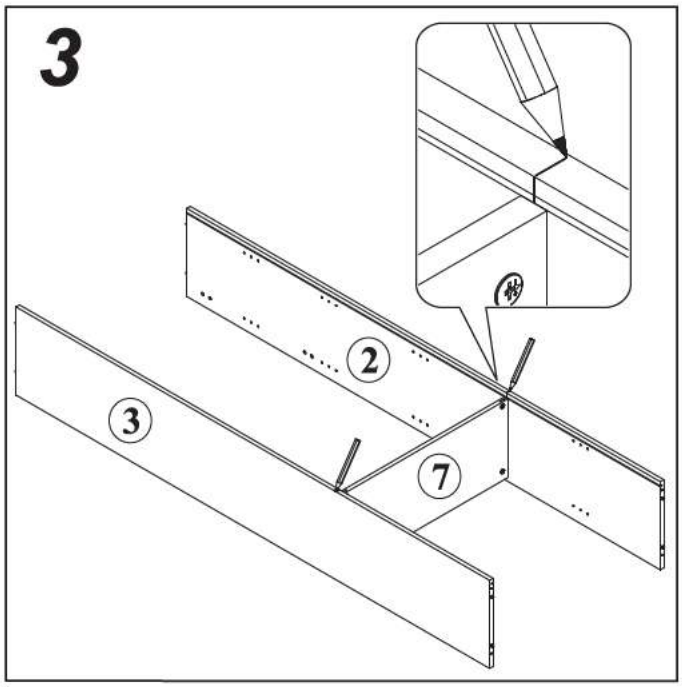
3
2
3
7

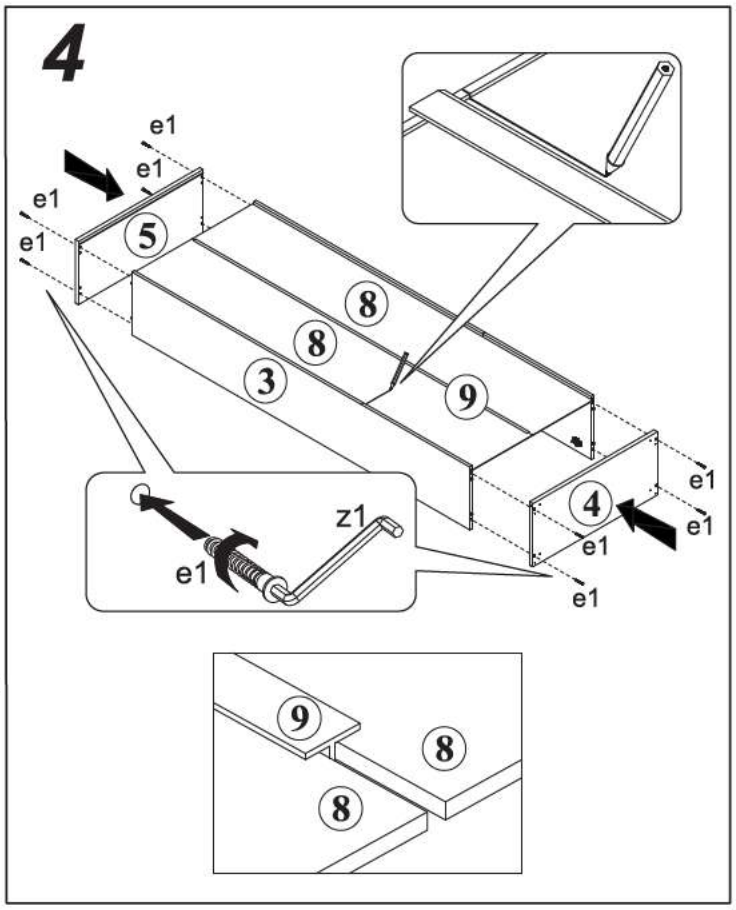
4
e1
e1
e1
e1
5
8
8
3
9
4
e1
e1
e1
e1
z1
e1
9
8
8

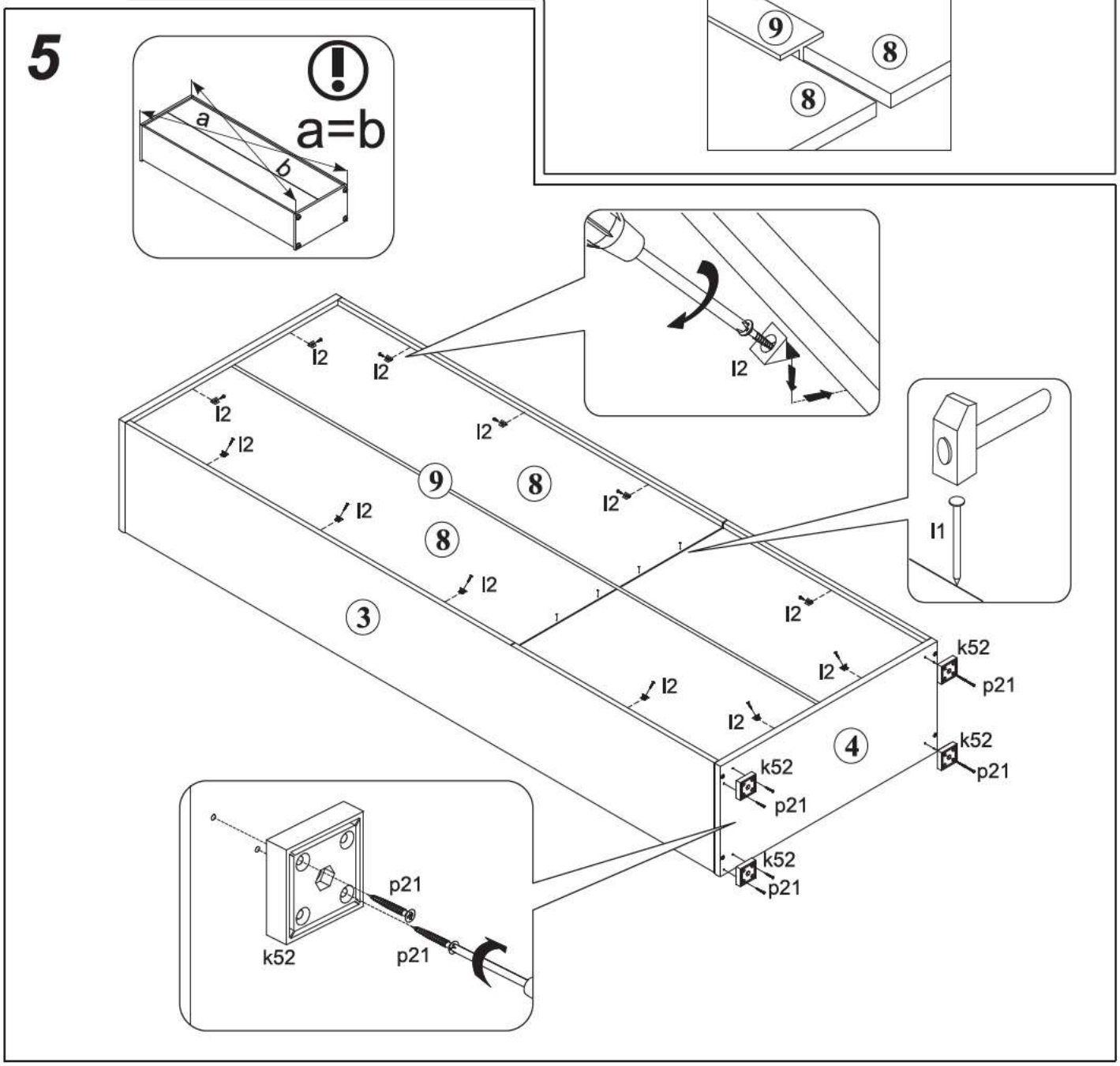
5
a
b
a=b
l2
l2
l2
l2
l2
l2
l2
l2
l2
l2
l2
l2
l2
9
8
8
3
4
l1
k52
p21
k52
p21
k52
p21
k52
p21
p21
k52
p21

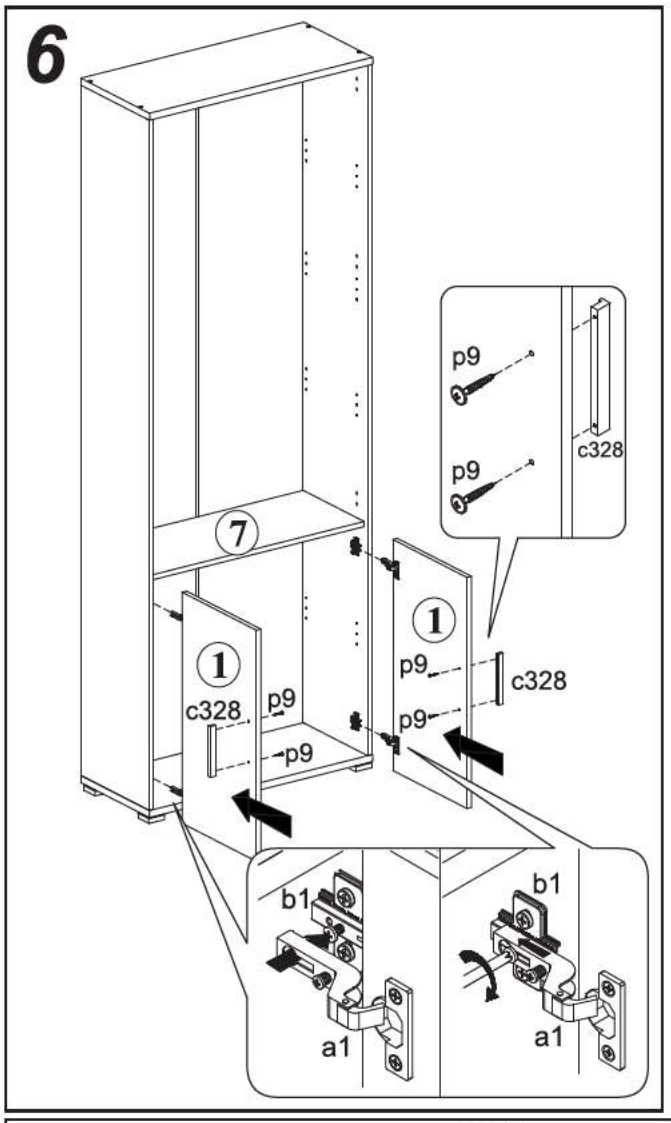
6
p9
p9
c328
7
1
1
c328
p9
p9
p9
c328
b1
a1
b1
a1

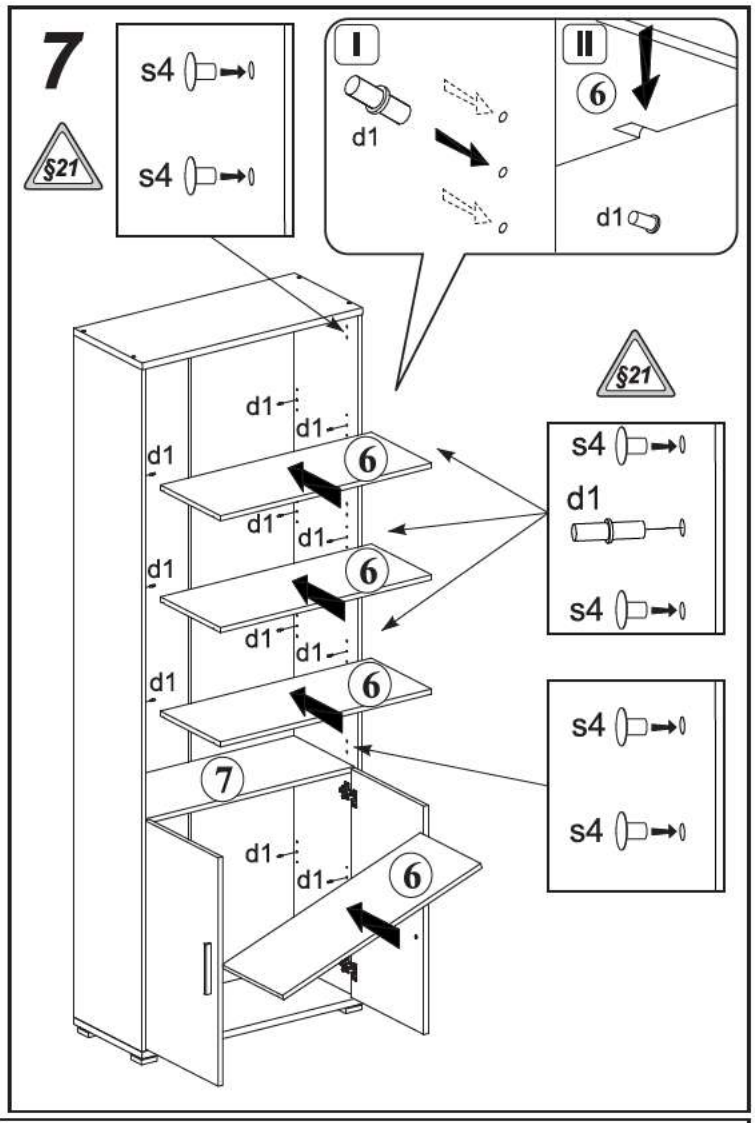
7
§21
s4
s4
I
II
6
d1
d1
§21
s4
d1
s4
d1
6
7
s4
s4

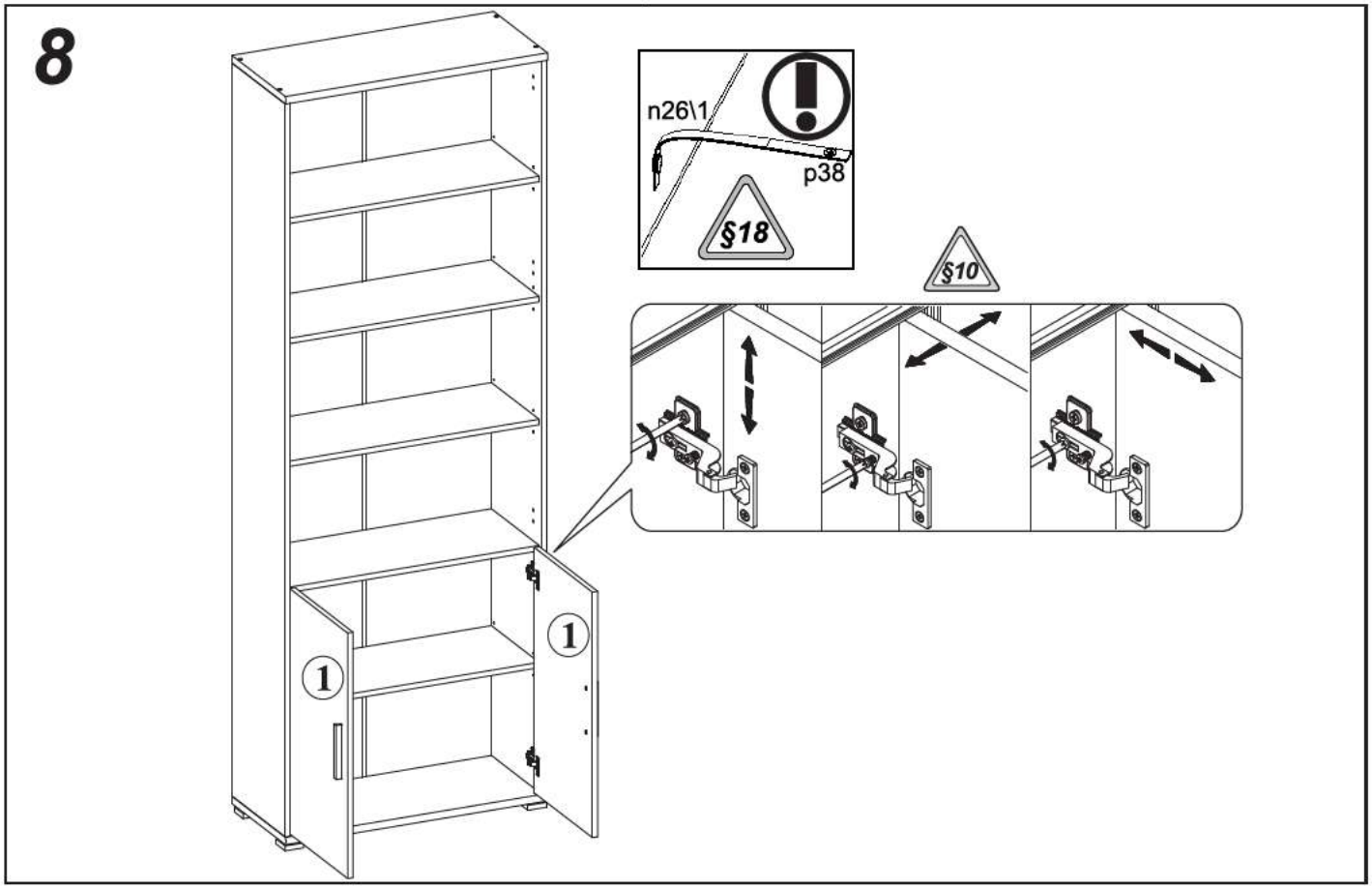
8
n26\1
p38
§18
§10
1
1