ОФІС ЛАЙН / ОФИС ЛАЙН

Стелаж
Стеллаж **REG 53/220**

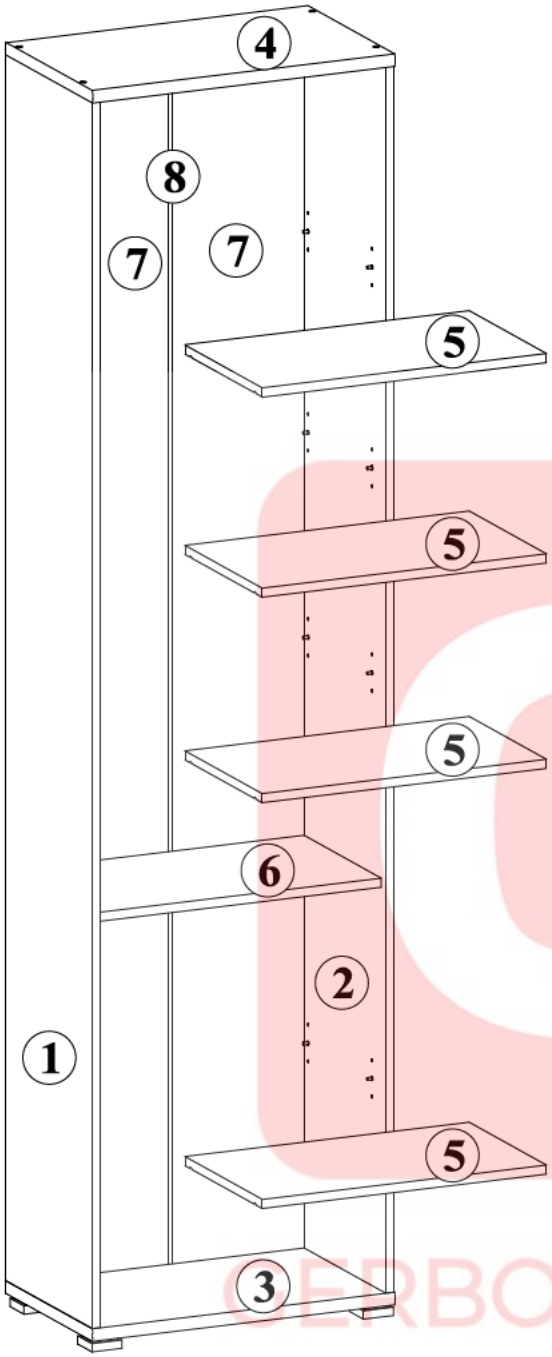

§1

A	B	C	D
1	S171-111-01	2148x346	1/1
2	S171-112-01	2148x346	1/1
3	S171-206	525x350	1/1
4	S171-207	525x350	1/1
5	S171-303-01	492x307	1/1
6	S171-305-01	492x307	1/1
7	S171-905	2162x252	1/1
8	LH-2147	2147x14	1/1

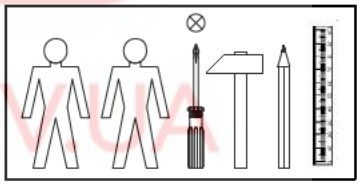

@ERBOR.KIEV.UA

16x ϕ5 **d1**

8x ϕ7x50 mm **e1**

8x ϕ8x30 mm **f1**

4x 56x56\20 mm **k52**

5x **l1**

12x **l2**

8x ϕ4x30 mm **p21**

4x ϕ15x12mm #16 **r1**

4x **r42**

4x ∅16 **s2**

1x **z1**

1x ϕ3,5x16 mm **p38**

1x **n26¹**

Стелаж
Стеллаж **REG 53/220**

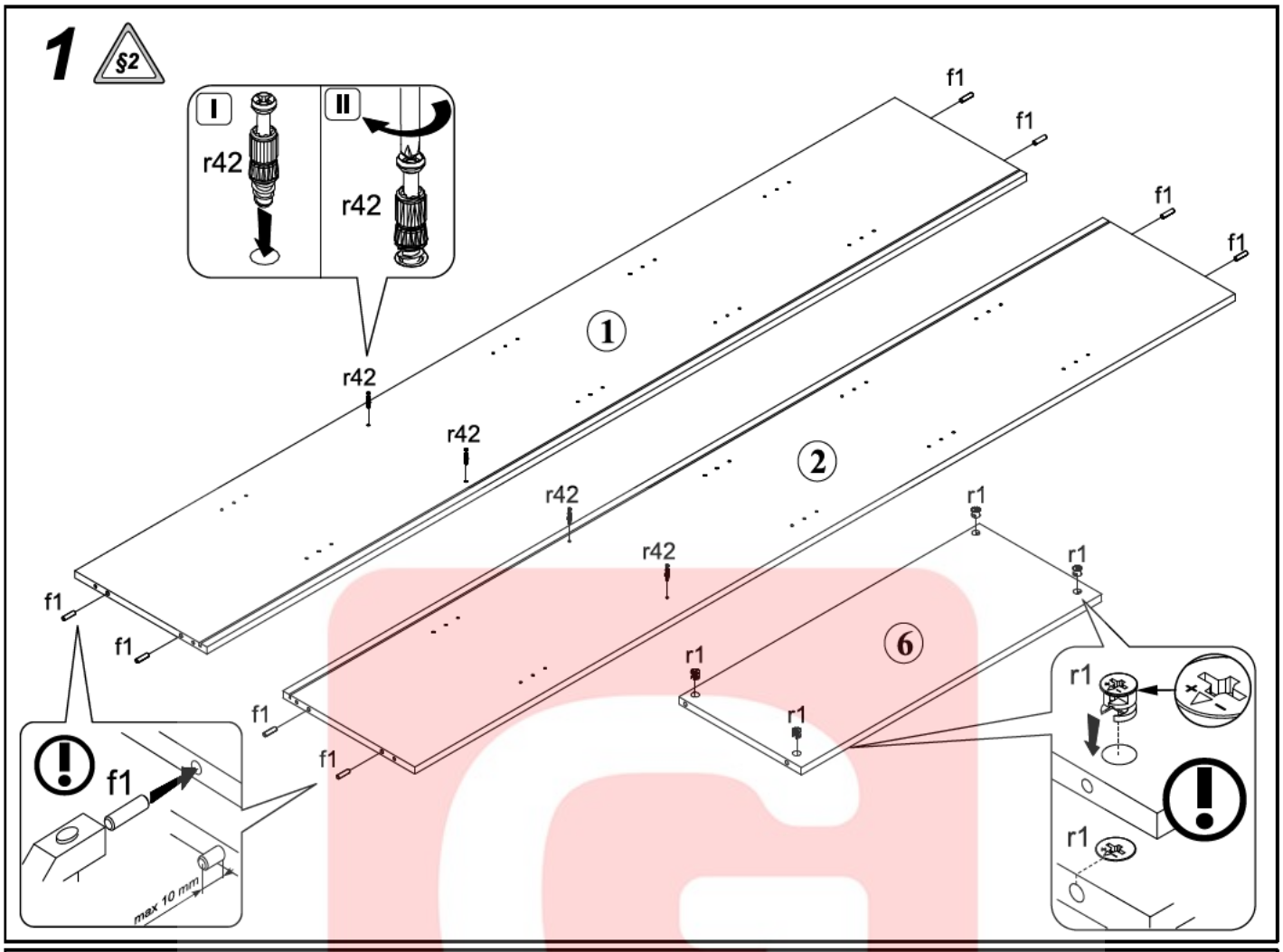

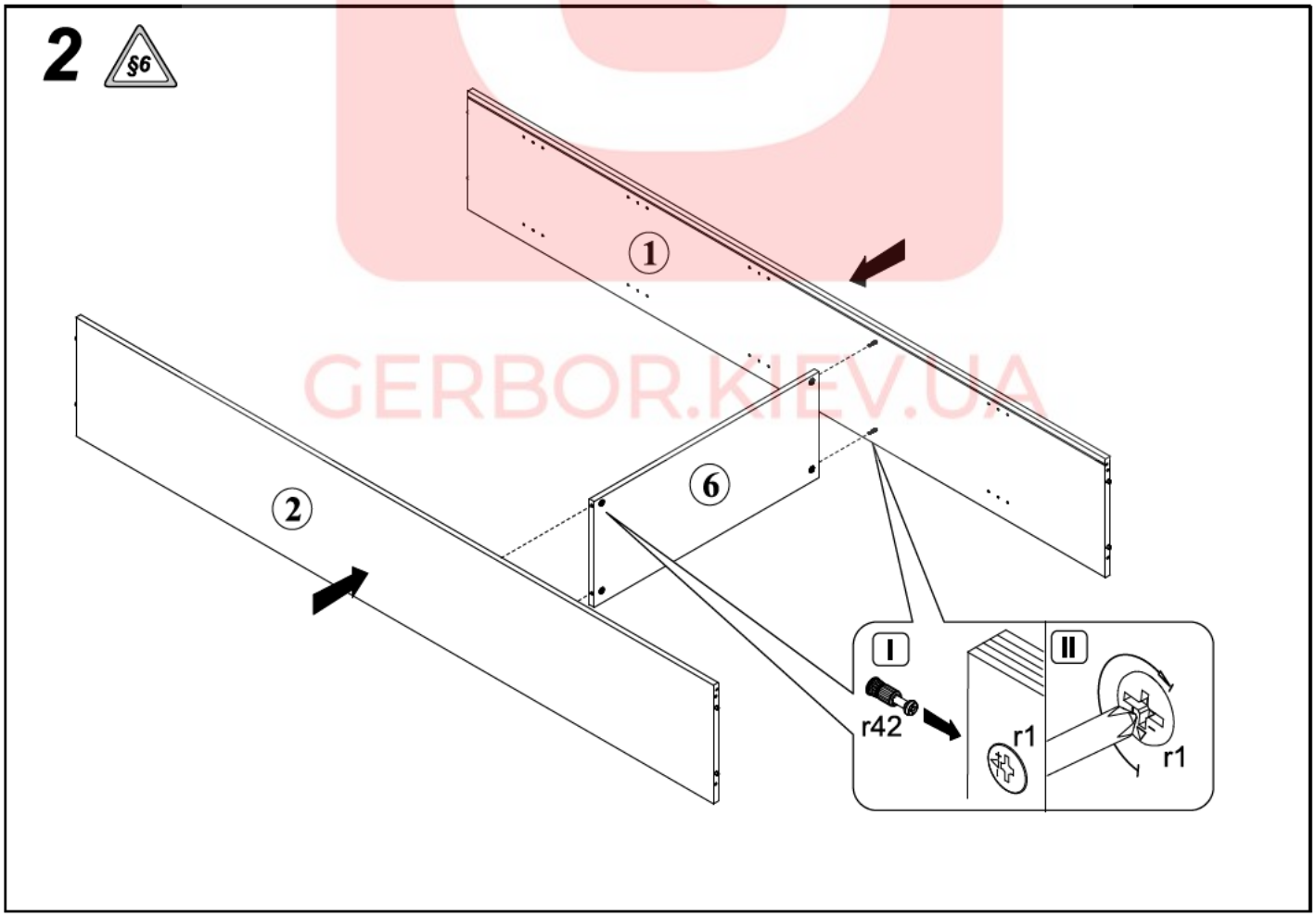

GERBOR.KIEV.UA

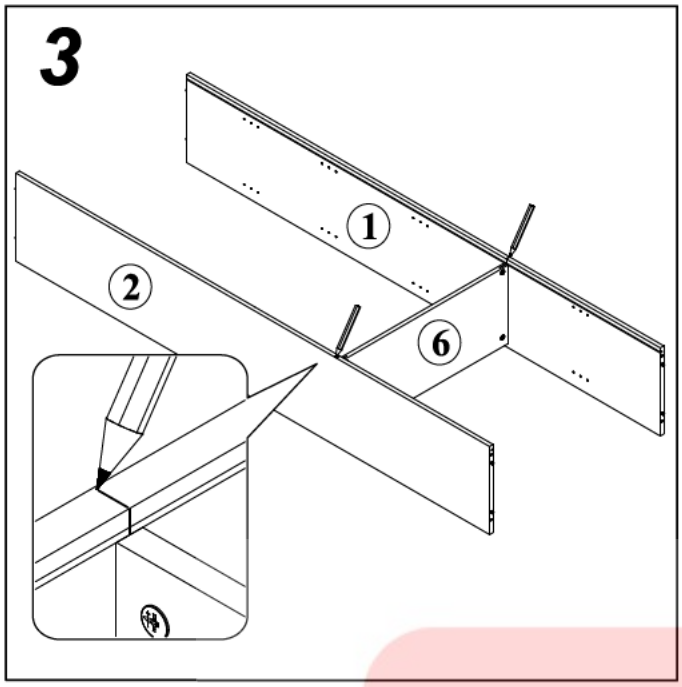

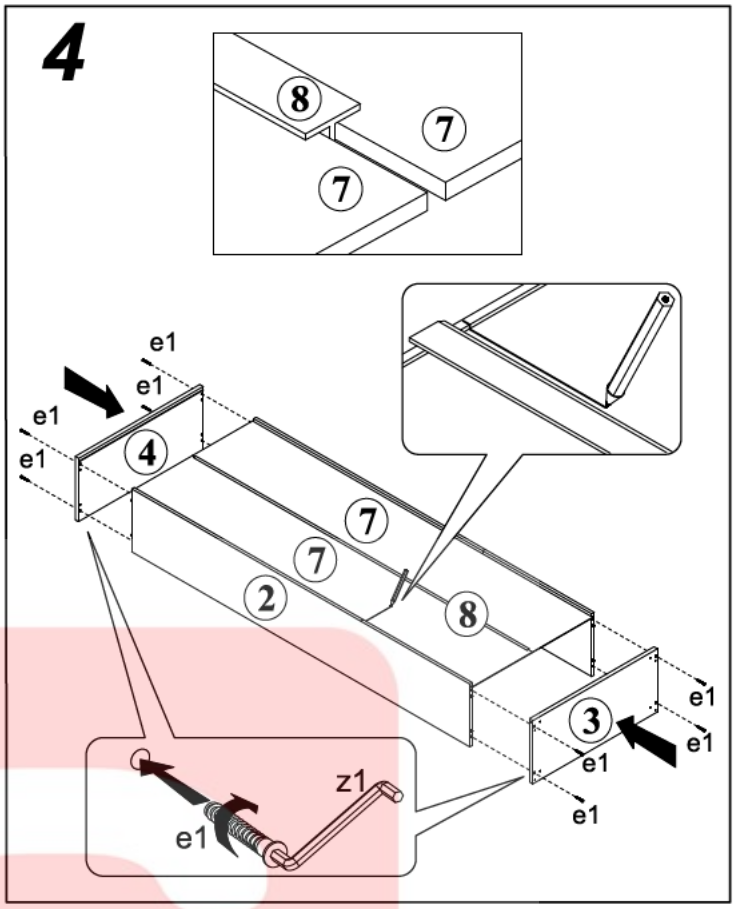

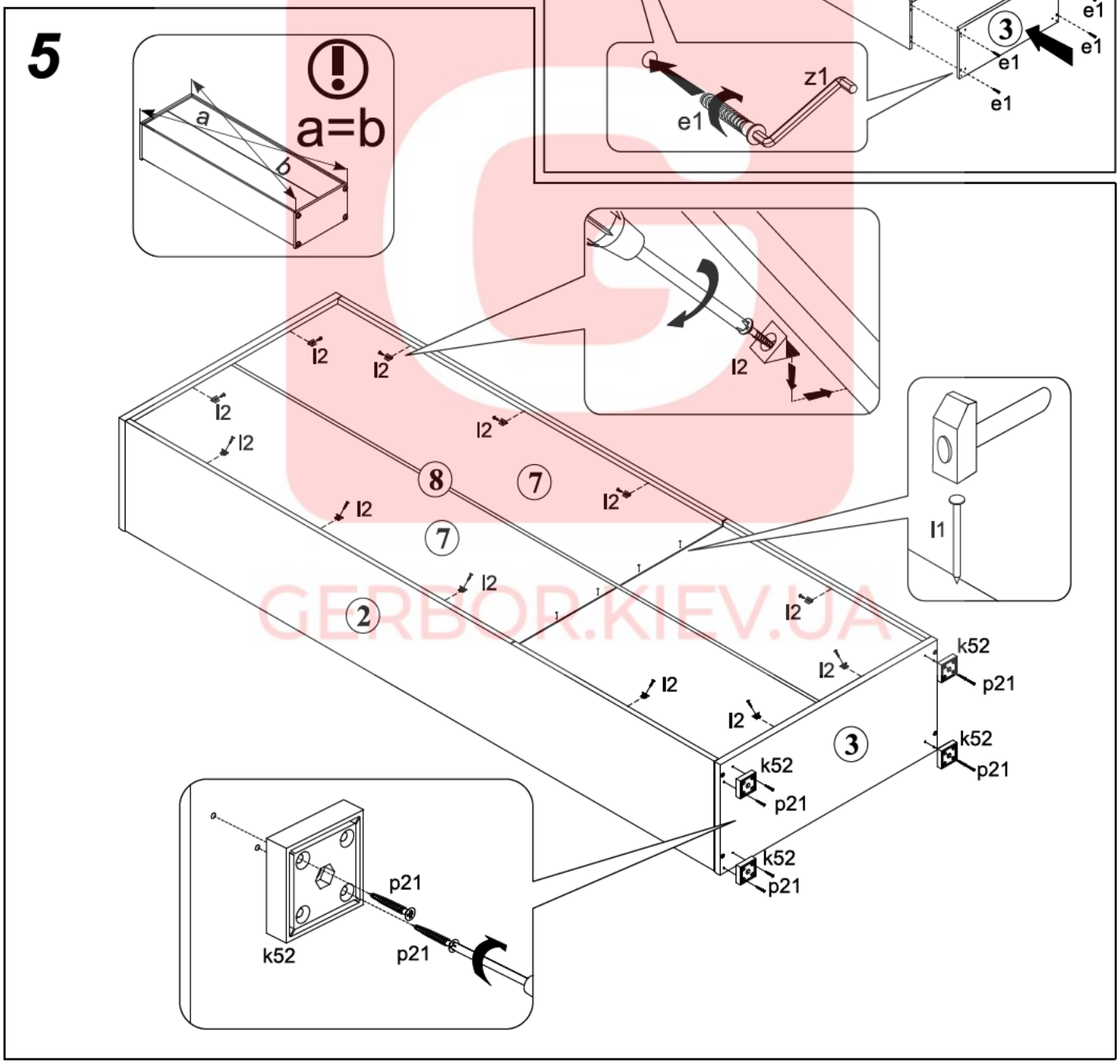

GERBOR.KIEV.UA

6

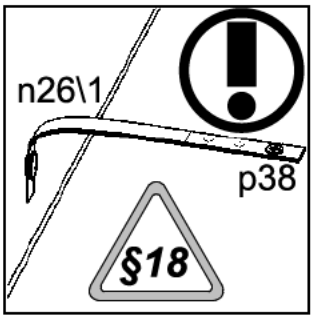

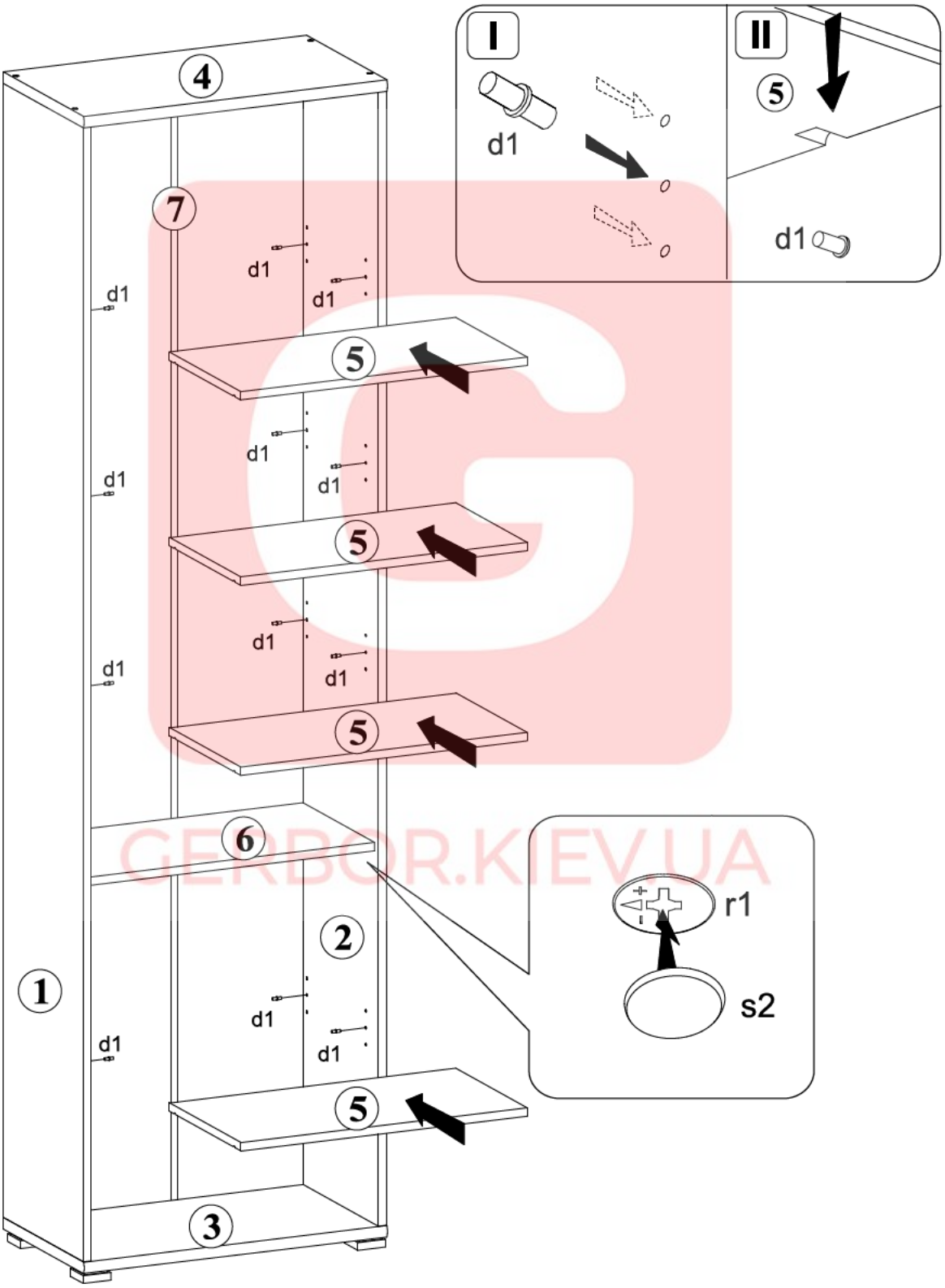

GERBOR.KIEV.UA